UŽIVATELSKÝ NÁVOD

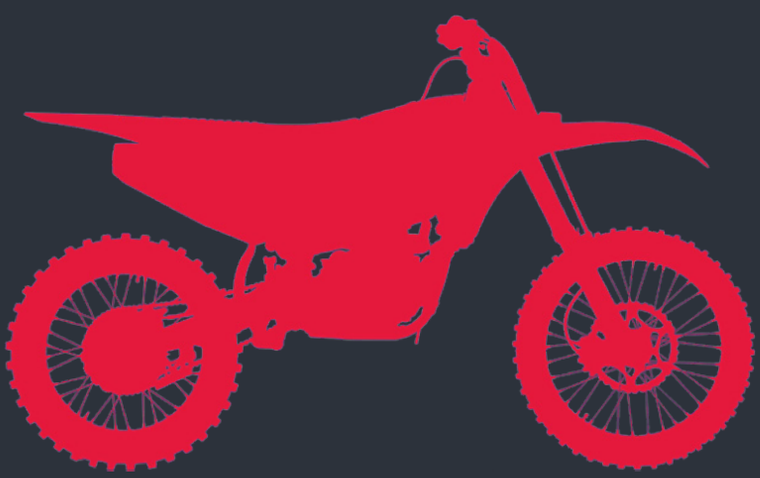

V1552005

ED. 00 / 2024

XE 300

⚠ **PŘED POUŽITÍM MOTOCYKLU SI NÁVOD DŮKLADNĚ PŘEČTĚTE**

CZ

FANTIC

FANTIC BY VÁM RÁD PODĚKOVAL
za koupi jejich výrobku.

Doporučujeme vám se před vlastní jízdou seznámit s obsahem tohoto návodu. Obsahuje informace, rady a výstrahy pro údržbu a použití motocyklu. Instrukce zde uvedené by vám měly poskytnout snadný a přehledný návod. Doufáme, že díky tomu se dobře seznámíte s tímto motocyklem tak, abyste jej mohli dlouhodobě používat s plným uspokojením.

VÝROBCE A EDICE

Fantic Motor S.P.A.
www.fanticmotor.it - info@fanticmotor.it

Edice: 00 / 2024.
Kód: V1552005

Úvodem

Tento návod připravila společnost **Fantic Motor** pro potřeby prodejců **Fantic Motor** a jejich specializovaného personálu. Předpokládá se, že ti, kteří používají tento návod pro opravy a údržbu vozidel **Fantic Motor**, mají základní znalosti zásad a mechanických postupů týkajících se techniky oprav vozidel. Při absenci těchto pojmů může být oprava nebo údržba neadekvátní nebo nebezpečná.

Společnost **Fantic Motor** se neustále snaží zdokonalovat své výrobky. Na všechny významné úpravy a změny zavedené s ohledem na vlastnosti vozidel a postupy oprav budou upozorněni všichni prodejci společnosti **Fantic Motor** a budou zveřejněny v příštích vydáních návodu.

ⓘ **Společnost Fantic Motor si vyhrazuje právo kdykoli a bez předchozího upozornění upravovat a měnit popsané modely, specifikaci a konstrukčních údaje, přičemž zaručuje základní vlastnosti popsané a znázorněné v tomto návodu.**

⚠ **Obsluha je povinna si návod přečíst a důsledně dodržovat uvedené pokyny. Výrobce neodpovídá za škody způsobené na osobách a/nebo věcech a neodpovídá ani za škody na výrobku, pokud nebudou dodrženy pokyny uvedené v tomto návodu.**

⚠ **Tento návod ani jeho části nelze bez souhlasu společnosti Fantic Motor zkracovat nebo překládat. Reprodukce obsahu použitého v tomto návodu je bez souhlasu výrobce zakázáno. Společnost Fantic Motor nepřebírá žádnou odpovědnost za tiskové chyby a opomenutí. Všechna práva vyhrazena.**

1. Všeobecné informace ... 8
1.1 Výstrahy ... 8
1.2 Symboly používané v návodu ... 10
1.3 Chování a řízení ... 11
1.3.1 Použití motocyklu ... 11
1.3.2 Nastupování ... 11
1.3.3 Vystupování ... 11
1.4 Číslo rámu ... 12
1.5 Číslo motoru ... 12
1.6 Umístění důležitých štítků ... 13
1.7 Umístění jednotlivých částí ... 15
1.7.1 Prvky na levé rukojeti ... 15
1.7.2 Prvky na levé a pravé straně motocyklu ... 16
1.8 Technické údaje ... 17
1.9 Utahovací momenty ... 20
1.9.1 Motor ... 20
1.9.2 Rám ... 22
1.9.3 Elektrické obvody ... 25
1.10 Servisní limity ... 26
1.10.1 Motor ... 26
1.10.2 Rám ... 27
1.11 Schéma zapojení ... 31
1.11.1 Kódy barev kabelů ... 31
1.11.2 Klíč ke schématu zapojení ... 32
1.11.3 Schéma zapojení ... 34
1.12 Světla ... 36
1.13 Pojistky ... 36
1.14 Doporučená maziva a kapaliny ... 37
1.15 Pravidelná údržba ... 38
1.15.1 Tabulka pravidelné údržby ... 38

2. Řízení motocyklu ... 42
2.1 Kontroly a údržba před uvedením do provozu ... 42
2.2 Záběh ... 43
2.3 Doplňování paliva ... 44
2.4 Doplňování motorového oleje ... 44
2.5 Startování motoru ... 45
2.5.1 Startování studeného motoru ... 45
2.5.2 Startování motoru za tepla ... 45
2.6 Zastavení motoru ... 45
2.7 Ovládací prvky ... 45
2.7.1 Páčka spojky ... 45
2.7.2 Řadicí pedál ... 46
2.7.3 Plynová rukojeť ... 46
2.7.4 Páčka přední brzdy ... 46
2.7.5 Pedál zadní brzdy ... 46
2.7.6 Boční stojan ... 47
2.7.7 Zámek rozety ... 47

2.8 Přístrojová deska 48
2.8.1 Základní funkce 48
2.8.2 Funkce, nastavení 48
2.8.3 Rozměry přístrojové desky 49
2.8.4 Funkce tlačítka SELECT 49
2.8.5 Funkce tlačítka ADJUST 49
2.8.6 Obrazovky režimu nastavení 50
2.8.7 Aktivace režimu nastavení a jeho funkce 50
2.8.8 Obvod pneumatiky a body snímače 50
2.8.9 Nastavení pulsů otáček 51
2.8.10 Neaktivní funkce 51
2.8.11 Nastavení podsvícení displeje 51
2.8.12 Nastavení upozornění na výměnu oleje 52
2.8.13 Nastavení jednotek 52
2.8.14 Externí počítadlo ujeté vzdálenosti ODO 52
2.8.15 Interní počítadlo ujeté vzdálenosti ODO 53
2.8.16 Závady a jejich řešení 53
2.8.17 Tovární hodnoty 53

3. Seřízení 54
3.1 Brzdy 54
3.1.1 Seřízení páčky přední brzdy 54
3.1.2 Seřízení pedálu zadní brzdy 54
3.2 Spojka 55
3.2.1 Seřízení vůle páčky spojky 55
3.3 Plynová rukojeť 55
3.3.1 Kontrola vůle plynové rukojeti 55
3.3.2 Seřízení vůle plynové rukojeti 56
3.4 Seřízení volnoběžných otáček 56
3.5 Seřízení řídítek 57
3.5.1 Montáž a seřízení řídítek 57
3.6 Zpětná zrcátka 57
3.6.1 Seřízení zpětných zrcátek 58
3.7 Seřízení přední vidlice 58
3.7.1 Seřízení zpětného tlumení 58
3.7.2 Seřízení kompresního tlumení 58
3.7.3 Tuhost přední vidlice 59
3.8 Seřízení zadního tlumiče 60
3.8.1 Seřízení zpětného tlumení 60
3.8.2 Seřízení kompresního tlumení pro nízkou rychlost 60
3.8.3 Seřízení kompresního tlumení pro vysokou rychlost 61
3.9 Seřízení průhybu zadního tlumiče (SAG) 61
3.9.1 Seřízení tahu zadního tlumiče (SAG) 61
3.10 Průhyb řetězu 63
3.10.1 Kontrola průhybu řetězu 63
3.10.2 Seřízení průhybu řetězu 63

4. Údržba 64
4.1 Převodový olej 64
4.1.1 Kontrola hladiny převodového oleje 64
4.1.2 Výměna převodového oleje 64
4.2 Motorový olej pro dvoutaktní motory 65
4.2.1 Čištění olejového systému 65
4.2.2 Výměna sítka filtru motorového oleje 67
4.3 Výměna sítka palivového filtru 68
4.4 Hydraulická spojka 69
4.4.1 Kontrola hladiny spojkové kapaliny a její doplnění 69
4.4.2 Výměna spojkové kapaliny 69
4.5 Chladící kapalina 70
4.5.1 Kontrola hladiny chladicí kapaliny a její doplnění 70
4.5.2 Výměna chladicí kapaliny 71
4.6 Vzduchový filtr 72
4.7 Zapalovací svíčka 74
4.8 Hlava, válec, píst a výfukový ventil 74
4.8.1 Demontáž dílů 74
4.8.2 Kontrola hlavy válce 76
4.8.3 Kontrola válce 76
4.8.4 Kontrola pístu 77
4.8.5 Kombinace válce a pístu 77
4.8.6 Kontrola kompatibility válce a pístu 78
4.8.7 Kontrola pístních kroužků 78
4.8.8 Kontrola výfukového ventilu 79
4.8.9 Montáž pístu 79
4.8.10 Montáž výfukového ventilu 80
4.8.11 Nulování výfukového ventilu 83
4.8.12 Příprava pro instalaci válce 83
4.8.13 Montáž snímače tlaku na válec 83
4.8.14 Instalace válce 84
4.8.15 Instalace hlavy válce 85
4.9 Spojka 86
4.9.1 Demontáž spojky 86
4.9.2 Kontrola prvků spojky 87
4.9.3 Montáž spojky 88
4.10 Kontrola vůle hlavy řízení a nastavení 91
4.10.1 Kontrola vůle hlavy řízení 91
4.10.2 Seřízení vůle hlavy řízení 91
4.11 Vidlice 92
4.12 Zadní tlumič 92
4.13 Kola 93
4.13.1 Kontrola a utažení paprsků 93
4.13.2 Kontrola kol 93
4.14 Brzdové destičky 94
4.14.1 Výměna předních brzdových destiček 94
4.14.2 Výměna zadních brzdových destiček 95
4.15 Brzdová kapalina 97
4.15.1 Kontrola hladiny přední brzdové kapaliny 97
4.15.1 Kontrola hladiny zadní brzdové kapaliny 97

4.16 Pneumatiky 98
4.17 Řětěz, hnací kolo a rozeta zadního kola 98
4.17.1 Kontrola řetězu 98
4.17.2 Kontrola hnacího kola a rozety zadního kola 98
4.18 Čištění motocyklu 99
4.19 Uskladnění motocyklu 99

5. Záruční podmínky a servisní údaje 100
5.1 Úvod 100
5.2 24-měsíční záruka Fantic 100
5.3 3-měsíční záruka Fantic Off-Road 101
5.4 Upozornění pro údržbu a péči 103

1.1 VÝSTRAHY

Oxid uhličitý

⚠ **Výfukové plyny obsahují oxid uhelnatý, bezbarvý jedovatý plyn bez zápachu. Z tohoto důvodu, při některých činnostech, je nutné provádět dané činnosti v otevřených prostorách, případně v dobře větraných místnostech. Nikdy však v místnostech uzavřených. V případě, že je danou činnost nutné provést v uzavřené místnosti, je nutné aby byla vybavena odsáváním výfukových splodin.**

Palivo

⚠ **Benzín je mimořádně hořlavý a za určitých podmínek může být výbušný. Abyste vyloučili možnost vzniku požáru nebo exploze, vždy otočte klíčkem v zapalování do polohy vypnuto. Nekuřte. Ujistěte se, zda je prostor dobře odvětrán a zda se v něm nevyskytují zdroje otevřeného plamene nebo jiskření.**

⚠ **Nevystavujte jej dosahu dětí.**

Horké části

⚠ **Během chodu motoru a i nějakou dobu po jeho vypnutí jsou motor a některé části motocyklu velmi horké a mohou způsobit vážné popáleniny. Při jakékoliv činnosti v blízkosti motoru či výfukového systému noste ochranné rukavice, anebo počkejte, dokud motor a výfukový systém nevychladne.**

Motorový a převodový olej

⚠ **Motorový a převodový olej je zdraví nebezpečná látka, ať už je vdechnuta či požita. Je také dráždivá a může způsobit vážné následky v případě kontaktu s pokožkou.**

⚠ **Vyvarujte se jejího rozlití.**

⚠ **Při požití se nesnažte vyvolávat zvracení, ale vyhledejte okamžitě lékařské ošetření, kde uveďte jak a proč byl olej požit.**

⚠ **V případě kontaktu s pokožkou dané místo ihned omyjte vodou s mýdlem a postup opakujte tak dlouho, dokud nebude pokožka čistá.**

⚠ **V případě vniknutí oleje do očí či uší vymyjte danou oblast velkým množstvím vody a vyhledejte okamžitě lékařské ošetření, kde uveďte jak a proč byl olej požit.**

⚠ **V případě kontaktu s oblečením dané oblečení vyslečte a omyjte jej vodou s mýdlem. Oblečte si čisté oblečení a potřísněné oblečení vyperte tak rychle, jak jen to bude možné.**

⚠ **Během údržby noste ochranné rukavice.**

⚠ **Nevystavujte olej dosahu dětí.**

ⓘ **Použitý motorový a převodový olej musí být uskladněn v uzavřené nádobě a ekologicky zlikvidován v místě k tomu učeném - v servisu či ekodvoře.**

Brzdová kapalina

⚠ **Brzdová kapalina může poškodit lakované, plastové a gumové povrchy. Tyto části je nutné během některých činností zakrýt.**

⚠ **Vždy noste ochranné brýle a v případě, že dojde vniknutí do očí, oči rychle vymyjte velkým množstvím vody a vyhledejte okamžitě lékařské ošetření. Nevystavujte olej dosahu dětí.**

⚠ **Brzdové destičky čistěte ve větraném prostředí a proud stlačeného vzduchu nasměrujte tak, abyste nevdechli prach vzniklý opotřebením třecího materiálu. Ten sice neobsahuje azbest, vdechování prachu je však škodlivé.**

Elektrolyt a plynný vodík z baterie

Elektrolyt baterie je toxický a žíravý. Při styku s kůží může způsobit popáleniny, protože obsahuje kyselinu sírovou. Používejte rukavice a ochranný oděv..

V případě kontaktu s pokožkou dané místo ihned omyjte vodou.

Vždy noste ochranné brýle, aby nedošlo k oslepnutí. V případě, že dojde vniknutí do očí, oči rychle vymyjte velkým množstvím vody po dobu patnácti minut a vyhledejte okamžitě lékařské ošetření.

Akumulátor uvolňuje výbušné plyny. Je proto vhodné držet ji mimo dosah plamenů, jisker a jiných zdrojů tepla. Při servisu nebo dobíjení baterie zajistěte dostatečné větrání.

Nevystavujte akumulátor dosahu dětí.

Kapalina akumulátoru je žíravá. Nelijte ani ji neroztírejte, zejména na plastové části.

Zajistěte odpovídající likvidaci.

Chladicí systém

Za určitých podmínek je etylenglykol obsažený v chladicí kapalině motoru hořlavý a jeho plamen není viditelný. Pokud se etylenglykol vznítí, jeho plamen není viditelný a může způsobit vážné popáleniny.

Chladicí kapalinu motoru nelijte do výfukového systému nebo na části motoru. Tyto části mohou být dostatečně horké, aby vznítily chladící kapalinu, která pak hoří bez viditelných plamenů. Chladicí kapalina (ethylenglykol) může způsobit podráždění kůže a je jedovatá, pokud dojde k jejímu požití. Uchovávejte mimo dosah dětí. Neodstraňujte víčko chladiče, pokud je motor ještě horký. Chladicí kapalina je pod tlakem a může způsobit popáleniny.

Ventilátor chladíče je spouštěn automaticky. Udržujte ruce a oděv mimo dosah ventilátoru chladiče.

Bezpečnostní opatření a obecná upozornění

Oblečení obsluhy provádějící opravy musí splňovat bezpečnostní předpisy, aby se zabránilo riziku zranění při práci na pohyblivých částech (například příliš široký oděv, který se může zachytit).

Při provádění oprav na vozidle nenoste osobní předměty (např. prsteny, náramkové hodinky apod.), a to zejména při práci na elektrickém systému.

Udržujte pracovní prostor uklizený, aby jednotlivé části ponechané na zemi nepřekážely při opravách.

Čistěte podlahy pracovních prostor od oleje, maziva nebo jiných zbytků tekutin, aby nedošlo k uklouznutí.

Stlačování nebo roztahování pružin provádějte pouze vhodnými nástroji, aby nedošlo ke zraněn.

Vyvarujte se vdechování výparů z čisticích kapalin: mohou být vysoce toxické. Zajistěte řádné větrání pracovního prostoru.

Pro každou operaci používejte vhodné čisticí prostředky a ujistěte se, že jsou schválené.

Při používání elektrického nářadí, jako jsou vrtačky, brusky nebo frézky, používejte ochranu očí.

1.2 SYMBOLY POUŽÍVANÉ V PŘÍRUČCE

V této příručce se vyskytují technická upozornění a poznámky, kterým předcházejí následující symboly podle tématu odkazu:

Upozornění týkající se popisovaného postupu a zvláštních bezpečnostních pravidel: označuje postupy, které je třeba dodržet, aby se zabránilo poškození vozidla nebo případnému zranění.

Informační poznámka k popisovanému postupu a k vlastnostem vozidla: poskytuje užitečné informace pro usnadnění a zpřehlednění postupu.

Utahovací moment: poznámka uvádějící jednu nebo více hodnot utahovacích momentů vztahujících se k popisovanému postupu.

Údaje o měření: poznámka uvádějící hodnoty jednoho nebo více měření, které je třeba dodržet nebo ověřit pro popsaný postup.

Vybavení: poznámka, která informuje uživatele o nutnosti použít pro popsaný postup určité nástroje.

Spotřební materiál: poznámka, která znázorňuje názvy, typy a/nebo množství spotřebního materiálu (např. oleje, paliva, těsnicích materiálů, přísad atd.), který má být použit pro popsaný postup.

Všechny indikátory vlevo nebo vpravo se vztahují ke směru jízdy motocyklu.
Tato příručka obsahuje obrázky ilustrující některé demontážní sekvence s použitím následujících symbolů pro označení charakteristik operace.

E **Naneste a/nebo namažte pomocí motorového oleje.**

G **Naneste a/nebo namažte pomocí převodového oleje.**

M **Naneste a/nebo namažte pomocí oleje s disulfidem molybdenu.**

BF **Naneste a/nebo namažte pomocí brzdové kapaliny.**

Použijte produkt, který není specifikován nebo je specifikován samostatně.

B **Použijte vazelinu pro ložiska kol.**

LS **Použijte lithiovou vazelinu.**

M **Použijte vazelinu na bázi molybden-disulfidu.**

S **Použijte a/nebo namažte silikonovou vazelinou.**

LT **Použijte zajišťovač závitů (LOCTITE®).**

New **Vyměňte součást za novou.**

1.3 CHOVÁNÍ A ŘÍZENÍ

Níže jsou uvedeny některé bezpečnostní tipy, abyste se vyhnuli poškození osob anebo věcí a abyste mohli svůj motocykl používat snadněji a bezpečněji.

1.3.1 Použití motocyklu

Pro používání motocyklu je nutné splnit všechny zákonné požadavky.
Pro získání dobrých znalostí o motocyklu je vhodné jej ze začátku používat v oblastech bez provozu nebo v neobydlených úsecích.
Při jízdě je nutné vždy respektovat pravidla silničního provozu. Abyste se vyhnuli náhlým nebo nebezpečným manévrům, mějte vždy obě ruce na řídítkách a nohy na příslušných stupačkách. Při jízdě věnujte zvýšenou pozornost.

Nejezděte pod vlivem alkoholu či drog, po požití některých léků nebo ve stavu fyzické únavy a ospalosti. Nedodržení těchto pravidel je extrémně nebezpečné a mohlo by způsobit vážné škody na majetku anebo osobách.

Vyhodnoťte a zohledněte vlastnosti povrchu vozovky, viditelnost a počasí. V situaci nevhodné pro bezpečnou jízdu snižte rychlost a jeďte opatrně.

Brzdný účinek na mokré vozovce bez přibržďování je nižší; za těchto podmínek se doporučuje pravidelně přibržďovat.

V případě, že je motocykl používán na vozovkách znečištěných pískem, blátem, sněhem s příměsí soli, apod., doporučujeme zkontrolovat a případně vyčistit brzdové kotouče speciálními neagresivními čisticími prostředky, aby se zabránilo tvorbě abrazivních částic uvnitř otvorů a předčasnému opotřebení brzdových destiček.

Rozjezd a zastavení motocyklu musí být zcela plynulé.

Nasednutí a sesednutí z motocyklu musí být provedeno vždy z levé strany a se sklopeným stojanem, tak abyste zabránili ztrátě rovnováhy a následnému pádu či převrácení motocyklu.

Motocykl je navržen pro jednoho jezdce.

Je výslovně zakázáno vozit na tomto motocyklu spolujezdce.

1.3.2 Nastupování

Podržte řídítka, aniž byste se opírali o stojan, a nasedněte na motocykl. Položte nohy na zem a držte motocykl ve stabilní poloze.

1.3.3 Vystupování

Zastavte vozidlo na místě vhodném pro zastavení nebo parkování a ujistěte se, že je půda stabilní a bez překážek. Úplně vysuňte stojan pomocí levé nohy.
Nakloňte motocykl tak, aby se boční stojan dotkl země. Sesedněte z motocyklu a otočte řídítka zcela doleva.

Ujistěte se, že motocykl stojí a je stabilní.

Nezvedejte motocykl za držák registrační značky, aby nedošlo k poškození.

Motocykly Fantic Motor jsou vybaveny identifikačním číslem rámu a motoru.

U originálních náhradních dílů uveďte toto označení číslo svému prodejci.

1.4 ČÍSLO RÁMU

Číslo rámu „A“ je vyraženo na pravé straně trubky řízení .

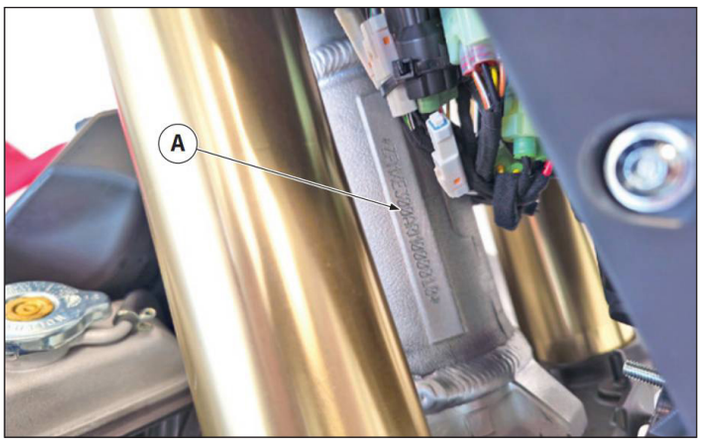

1.5 ČÍSLO MOTORU

Číslo motoru „B“ je vyraženo na pravé straně převodové skříně.

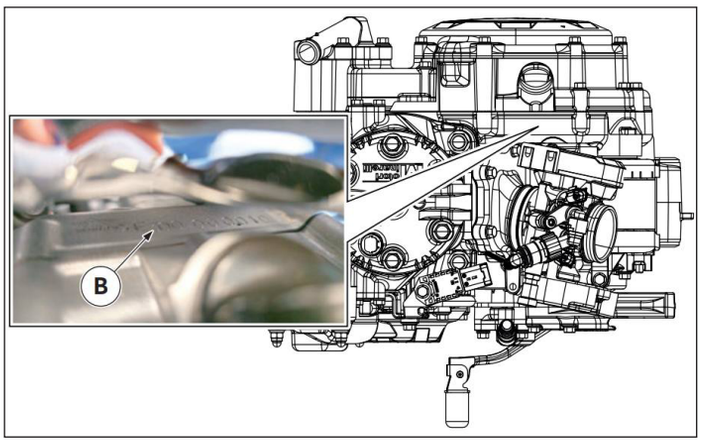

1.6 UMÍSTĚNÍ DŮLEŽITÝCH ŠTÍTKŮ

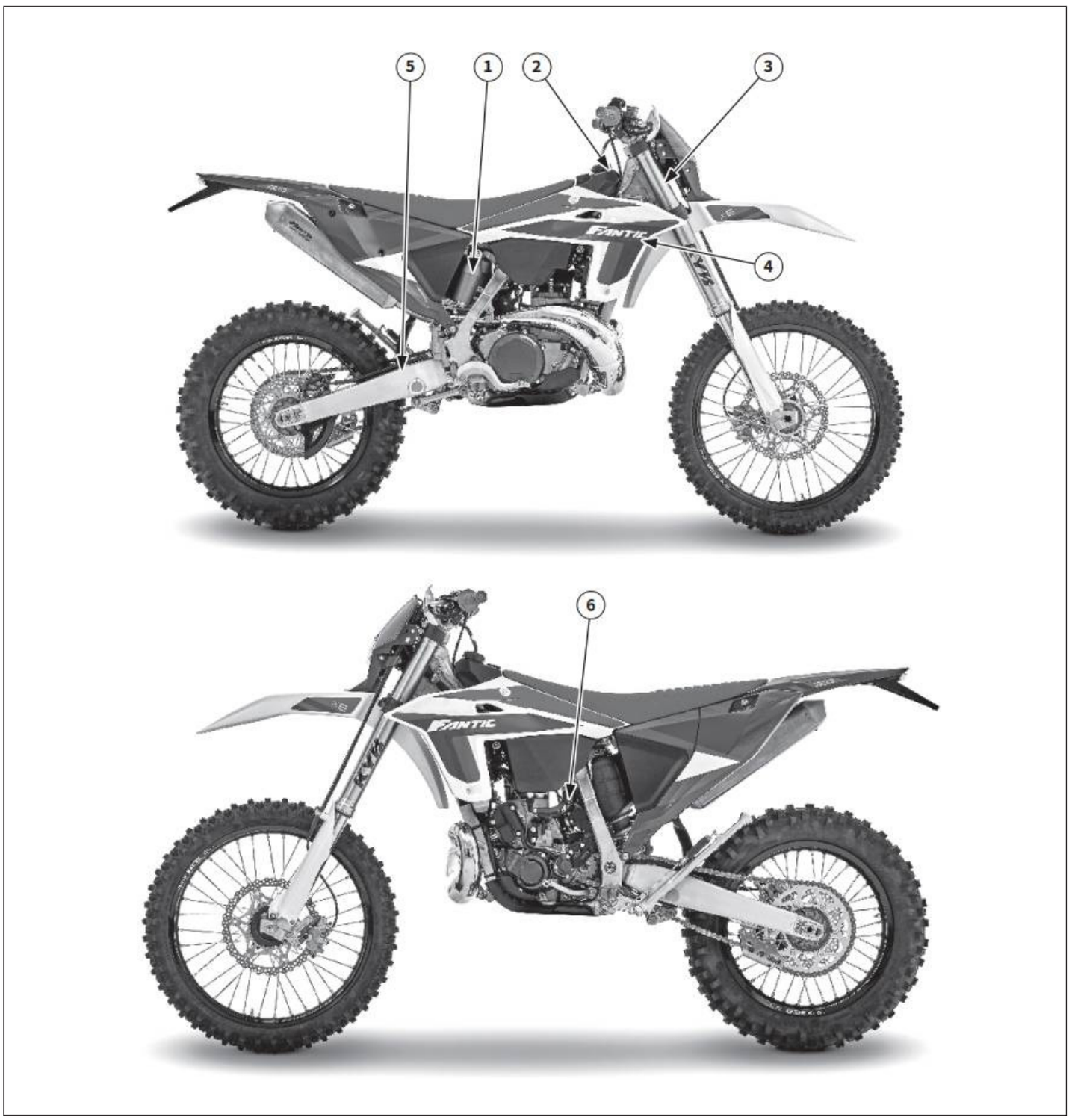

1. Výstražný štítek tlaku paliva
2. Identifikační štítek paliva
3. Číslo rámu
4. Model motocyklu
5. Identifikační štítek tlaku v pneumatikách
6. Symbol sitiče

1

2

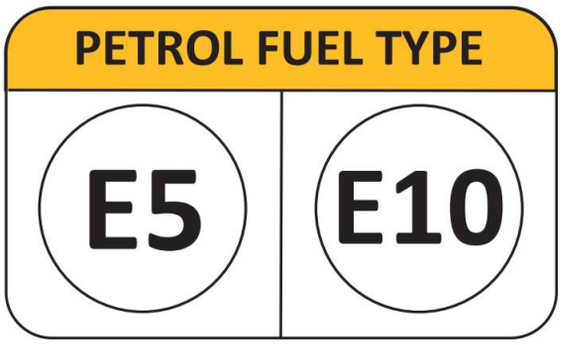

3

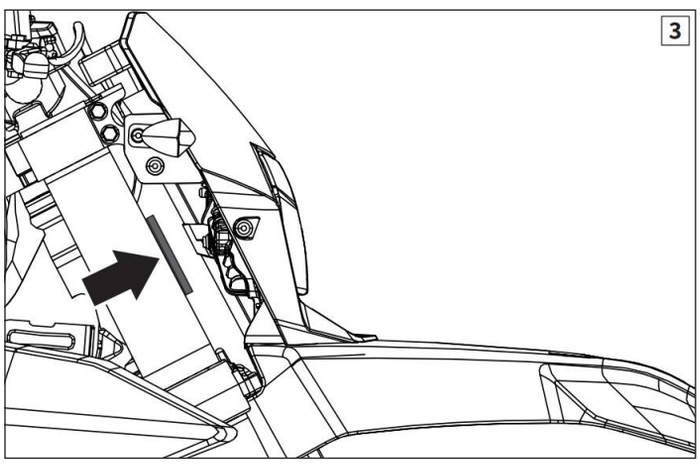

4

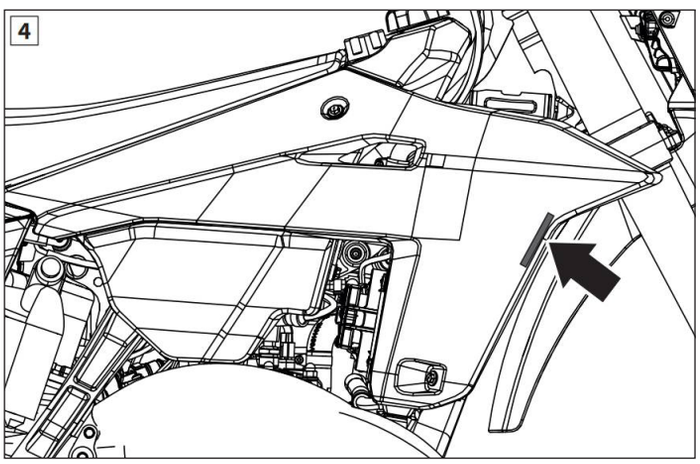

5

FANTIC		PRESSURE [kPa]	
AXLE	SIZE	ON-ROAD USE	OFF-ROAD USE
Front	90/90-21	250	100
Rear	140/80-18	250	100
	130/90-18	250	100
	120/90-18	250	100

6

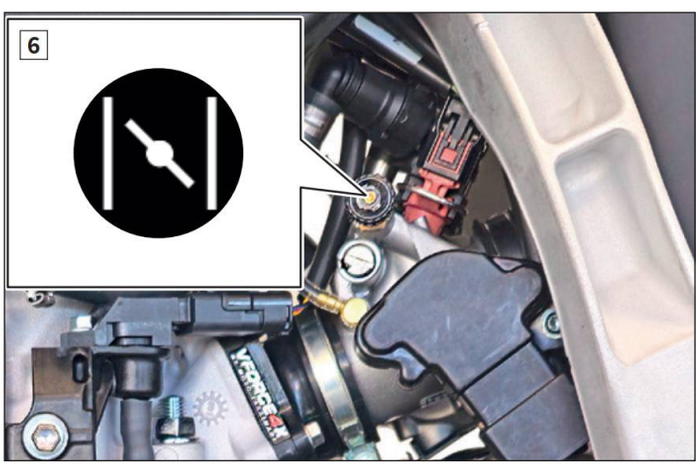

1.7 UMÍSTĚNÍ JEDNOTLIVÝCH ČÁSTÍ

1.7.1 Prvky na levé rukojeti

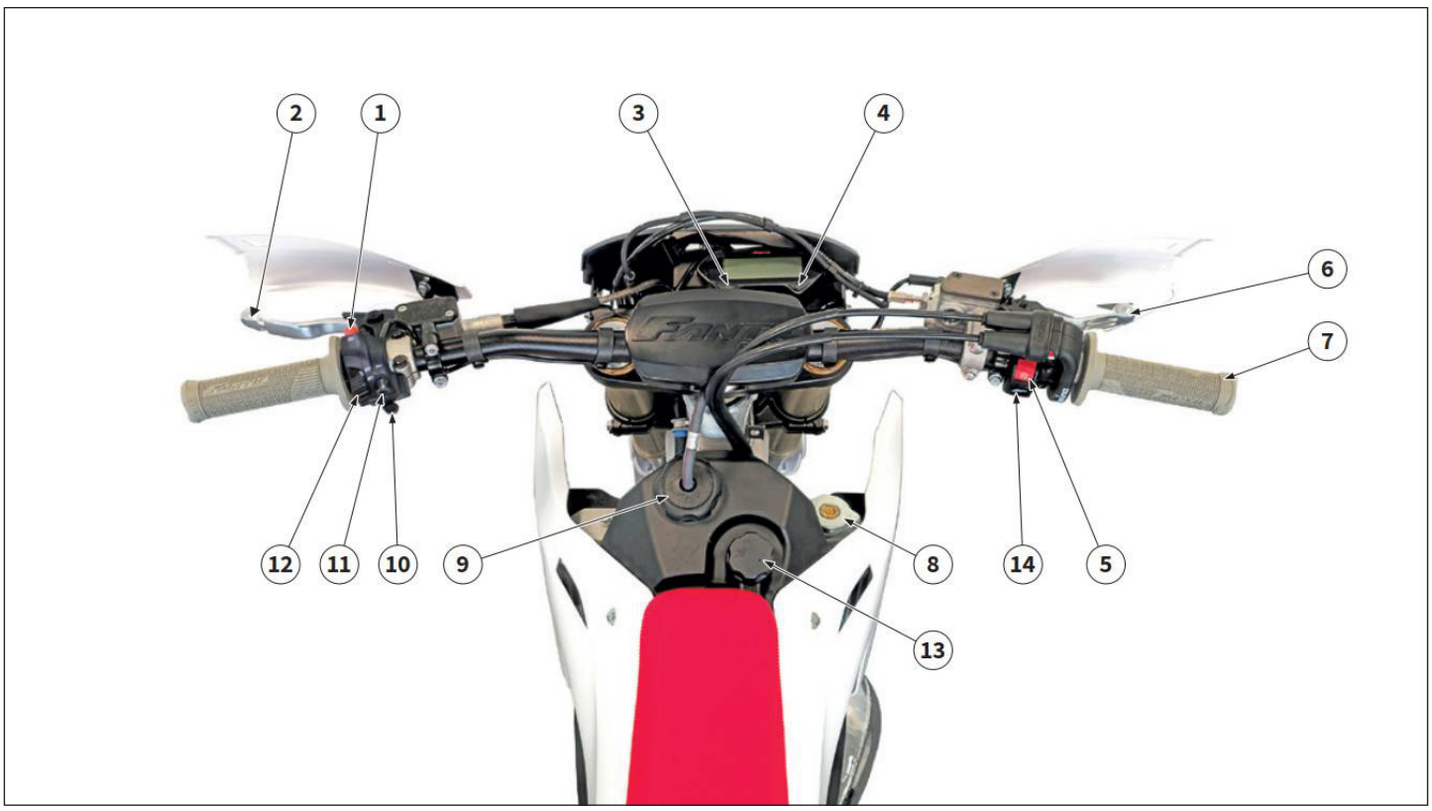

Č.	Prvek
1	Spínač světelné houkačky
2	Páčka spojky
3	Tlačítko „SELECT”
4	Tlačítko „ADJUST”
5	Tlačítko vypnutí motoru
6	Páčka přední brzdy
7	Plynová rukojeť
8	Víčko chladiče
9	Víčko palivové nádrže
10	Přepínač potkávacích světel
11	Tlačítko klaksonu
12	Přepínač dálkových světel
13	Víčko olejové nádrže
14	Tlačítko startéru

1.7.2 Prvky na levé a pravé straně motocyklu

Č.	Prvek
15	Pravý chladič
16	Výpustný šroub chladící kapaliny
17	Kontrolní okénko hladiny převodového oleje
18	Pedál zadní brzdy
19	Palivová nádrž
20	Vzduchový filtr
21	Hnací řetěz
22	Řadící pedál
23	Startér za studena

Č.	Prvek
24	Přední vidlice
25	Levý chladič

1.8 TECHNICKÉ ÚDAJE

Všechny uvedené hodnoty se vztahují ke uvedené verzi.

Technický údaj	Hodnota
Max. délka	2 300 mm
Max. šířka	
Bez chráničů rukojetí	825 mm
S chrániči rukojetí	860 mm
Max. výška	1 290 mm
Výška sedadla	980 mm
Nejvyšší místo	1 485 mm
Světlá výška	360 mm
Provozní hmotnost	105 kg
Plná hmotnost	195 kg
Max. hmotnost	268 kg
Chladící systém	Kapalina vstřikovaná pumpou
Motor	2-taktní jednoválec
Zdvihový objem	292,9 cm^3
Vrtání / Zdvih	72,0 x 72,0 mm
Kompresní poměr	11,5:1
Startér	Elektronický
Mazání	Samostatné s elektronickou olejovou pumpou
Přívod vzduchu	Jazýčkový ventil ve válci
Vzduchový filtr	Vlhký papírový filtr
Olej vzduchového filtru	Speciální olej pro vzduchový filtr
Ovládání výfukového ventilu	Elektronický ventil
Převodový olej	
Doporučený typ	10W-40 (API SL / JASO MA MA2)
Množství při výměně	0,75 l
Celkové množství	0,80 l
Chladící kapalina	
Celkové množství	1,2 l
Zapalovací svíčka	
Typ / Výrobce	NGK/BR9ES
Odtrh	0,6 ~ 0,7 mm
2-taktní motorový olej	
Typ	API TC / JASO FD / ISO-L-EGD (plně syntetický)
Celkové množství	0,6 l
Palivo	
Typ	Bezolovnatý benzín
Objem nádrže	9,0 l
Rezerva	1,0 l
Palivová pumpa	
Typ	Elektronická
Max. spotřeba	3A
Palivový systém	
Typ	Elektronické vstřikování
Systém vstřikování	Elektronický, TCI (140W - 14V)

Technický údaj	Hodnota
Vstřikovače paliva	2
Odpor vstřikovače	12,2 Ω
Škrtící klapka	Dell'Orto D39
Spojka	Hydraulická, vícelamelová v olejové lázni
Primární převodový systém	Rychlostní stupeň
Primární převodový poměr	3,000 (63/21)
Koncový pohon	Hnací řetěz
Sekundární převodový poměr	3,571 (50/14)
Převodovka	5-ti stupňová s konstantním záběrem
Řadící pedál	Na levé straně motocyklu
Převodový poměr	
1. rychlostní stupeň	1,929 (27/14)
2. rychlostní stupeň	1,533 (23/15)
3. rychlostní stupeň	1,278 (23/18)
4. rychlostní stupeň	1,050 (21/20)
5. rychlostní stupeň	0,840 (21/25)
Rám	
Sedadla	1
Konstrukce	Dvojitý kolébkový rám
Úhel hlavy řízení	27.7°
Zdvih vidlice	122 mm
Kola (originální vybavení)	
Přední	90/90-21
Zadní	140/80-18
Tlak v pneumatikách, běžný provoz	
Přední	2.5 bar (250 kPa - 26 PSI)
Zadní	2.5 bar (250 kPa - 26 PSI)
Tlak v pneumatikách, závodní provoz	
Přední	1 bar (100 kPa - 15 PSI)
Zadní	1 bar (100 kPa - 15 PSI)
Kola (alternativní velikost)	
Přední	–
Zadní	120/90-18, 130/90-18
Tlak v pneumatikách, běžný provoz	
Přední	–
Zadní	2.5 bar (250 kPa - 26 PSI)
Tlak v pneumatikách, závodní provoz	
Přední	–
Zadní	1 bar (100 kPa - 15 PSI)
Brzdy	
Přední brzda	Kotoučová
Ovládání	Páčka na pravé rukojeti
Zadní brzda	Kotoučová
Ovládání	Pedál na pravé straně
Brzdová kapalina	Syntetická brzdová kapalina DOT 4
Odpružení	
Přední tlumič	Teleskopická vidlice

Technický údaj	Hodnota
Zadní tlumič	Kyvná vidlice (zavěšená na kloubu)
Tlumiče	
Přední tlumič	Pružina / Hydraulika
Zadní tlumič	Pružina / Plyn / Hydraulika
Zdvih kola	
Zdvih předního kola	300 mm
Zdvih zadního kola	315 mm
Světla	
Směrová světla	LED
Hlavní světlomet	LED
Koncové / Brzdové světlo	LED
Osvětlení SPZ	LED
Pojistky	
Hlavní pojistka	30 A
Pojistka chladiče	7,5 A

1.9 UTAHOVACÍ MOMENTY

1.9.1 Motor

Položka	Závit	Množství	Utahovací moment	Poznámka
Hlava zapalovací svíčky	14S	1	20±5 N·m (2.0±0.5 kgf·m, 14.8±3.7 lbf·ft)	
Šrouby hlavy válců	M8	6	13±2.5 N·m (1.3±0.25 kgf·m, 9.6±1.8 lbf·ft)	Utahování spodního závitu
Matice hlavy válců	M8	6	25±2.5 N·m (2.5±0.25 kgf·m, 18.4±1.8 lbf·ft)	
Teplotní sonda	M10	1	14.5±1 N·m (1.5±0.1 kgf·m, 10.7±0.7 lbf·ft)	Těsnicí podložka
Šrouby krytu posilovače	M5	4	4±1 N·m (0.4±0.1 kgf·m, 3.0±0.7 lbf·ft)	
Šrouby výfukového ventilu	M6	3	6±1 N·m (0.6±0.1 kgf·m, 4.4±0.7 lbf·ft)	viz 1
Matice krytu řízení výfukového ventilu	M6	3	10±1 N·m (1.0±0.1 kgf·m, 7.4±0.7 lbf·ft)	Podložka
Odporová deska ventilu	M5	2	6±1 N·m (0.6±0.1 kgf·m, 4.4±0.7 lbf·ft)	viz 1
Řídicí jednotka posilovače	M5	2	6±1 N·m (0.6±0.1 kgf·m, 4.4±0.7 lbf·ft)	
Šrouby hřídele výfukového ventilu (centrální zátka)	M4	1	4±1 N·m (0.4±0.1 kgf·m, 3.0±0.7 lbf·ft)	
Šrouby hřídele výfukového ventilu (boční vačky)	M4	2	4±1 N·m (0.4±0.1 kgf·m, 3.0±0.7 lbf·ft)	
Šrouby krytu výfukového ventilu	M5	4	4±1 N·m (0.4±0.1 kgf·m, 3.0±0.7 lbf·ft)	
Nosné šrouby snímače tlaku	M6	2	10±1 N·m (1.0±0.1 kgf·m, 7.4±0.7 lbf·ft)	Distanční podložky
Upevnění čidla snímače	M6	1	10±1 N·m (1.0±0.1 kgf·m, 7.4±0.7 lbf·ft)	viz 1
Přední šrouby čepů válců klikové skříně	M10	2	13±2.5 N·m (1.3±0.25 kgf·m, 9.6±1.8 lbf·ft)	Utahování spodního závitu
Zadní šrouby čepů válců klikové skříně	M10	2	13±2.5 N·m (1.3±0.25 kgf·m, 9.6±1.8 lbf·ft)	Utahování spodního závitu
Matice válců	M10	4	42±2 N·m (4.2±0.2 kgf·m, 31.0±1.5 lbf·ft)	
Těsnění klikového hřídele	M6	4	10±1 N·m (1.0±0.1 kgf·m, 7.4±0.7 lbf·ft)	viz 1
Oběhové kolo pumpy chladiče	M8	1	14±2 N·m (1.4±0.2 kgf·m, 10.3±1.5 lbf·ft)	
Šrouby krytu pumpy chladiče	M6	2	10±2 N·m (1.0±0.2 kgf·m, 7.4±1.5 lbf·ft)	
Šrouby krytu pumpy chladiče	M6	1 + 1	10±2 N·m (1.0±0.2 kgf·m, 7.4±1.5 lbf·ft)	Těsnicí podložka na šroubu
Šrouby rozdělovače / sestavy jazýčkového ventilu	M6	5	10±2 N·m (1.0±0.2 kgf·m, 7.4±1.5 lbf·ft)	
Svorka sacího potrubí	M4	1	2.5÷3 N·m (0.25÷0.3 kgf·m, 1.8÷2.2 lbf·ft)	
Kryt škrtící klapky na straně lanka	M4	1	3÷3.8 N·m (0.3÷0.38 kgf·m, 2.2÷2.8 lbf·ft)	
Kryt škrtící klapky na straně snímače pozice	M4	1	3÷3.8 N·m (0.3÷0.38 kgf·m, 2.2÷2.8 lbf·ft)	
Přídržný šroub vstřikovače	M5	1	2.5÷3 N·m (0.25÷0.3 kgf·m, 1.8÷2.2 lbf·ft)	viz 1
Šroub startovacího ventilu škrticí klapky		1	5÷5.5 N·m (0.5÷0.55 kgf·m, 3.7÷4.1 lbf·ft)	
Upevnění krytu spojky	M6	5	10±2 N·m (1.0±0.2 kgf·m, 7.4±1.5 lbf·ft)	
Upevnění krytu spojky	M6	1	10±2 N·m (1.0±0.2 kgf·m, 7.4±1.5 lbf·ft)	
Upevnění krytu setrvačníku	M6	3	10±2 N·m (1.0±0.2 kgf·m, 7.4±1.5 lbf·ft)	
Upevnění krytu setrvačníku	M6	2	10±2 N·m (1.0±0.2 kgf·m, 7.4±1.5 lbf·ft)	
Upevnění krytu spojky	M6	8	10±2 N·m (1.0±0.2 kgf·m, 7.4±1.5 lbf·ft)	
Upevnění krytu spojky	M6	1	10±1 N·m (1.0±0.1 kgf·m, 7.4±0.7 lbf·ft)	
Šroub pro měření hladiny oleje	M6	1	10±1 N·m (1.0±0.1 kgf·m, 7.4±0.7 lbf·ft)	Těsnicí podložka
Vypouštěcí šroub oleje	M20	1	-	O-kroužek
Těsnění oleje na klikové skříni	M6	4	10±1 N·m (1.0±0.1 kgf·m, 7.4±0.7 lbf·ft)	viz 1
Vypouštěcí zátka oleje	M12	1	23±2.5 N·m (2.3±0.25 kgf·m, 17.0±1.8 lbf·ft)	Těsnicí podložka
Těsnění primárního ložiska na klikové skříni	M6	2	10±1 N·m (1.0±0.1 kgf·m, 7.4±0.7 lbf·ft)	viz 1
Těsnění oleje na krytu setrvačníku	M6	2	10±1 N·m (1.0±0.1 kgf·m, 7.4±0.7 lbf·ft)	viz 1

Položka	Závit	Množství	Utahovací moment	Poznámka
Svorky klikové skříně	M6	4	14±1 N·m (1.4±0.1 kgf·m, 10.3±0.7 lbf·ft)	
Svorky klikové skříně	M6	2	14±1 N·m (1.4±0.1 kgf·m, 10.3±0.7 lbf·ft)	Svorky
Svorky klikové skříně	M6	1	14±1 N·m (1.4±0.1 kgf·m, 10.3±0.7 lbf·ft)	
Svorky klikové skříně	M6	4	14±1 N·m (1.4±0.1 kgf·m, 10.3±0.7 lbf·ft)	
Šrouby krytu řetězu	M6	2	10±1 N·m (1.0±0.1 kgf·m, 7.4±0.7 lbf·ft)	
Dvojité mezilehlé těsnění startéru	M6	2	10±1 N·m (1.0±0.1 kgf·m, 7.4±0.7 lbf·ft)	viz ❶
Šrouby startéru	M6	2	10±1 N·m (1.0±0.1 kgf·m, 7.4±0.7 lbf·ft)	
Upevnění ovládání spojky na klikové skříni	M6	3	10±1 N·m (1.0±0.1 kgf·m, 7.4±0.7 lbf·ft)	viz ❶
Uzavírací šrouby tělesa hydraulického systému	M4	2	4 N·m (0.4 kgf·m, 3.0 lbf·ft)	viz ❶
Perforovaný šroub pro upnutí oka	M10	1	22 N·m (2.2 kgf·m, 16.2 lbf·ft)	Těsnicí podložka
Vypouštěcí šroub	M6	1	6 N·m (0.6 kgf·m, 4.4 lbf·ft)	
Šrouby volnoběhu	M6	8	12±2 N·m (1.2±0.2 kgf·m, 8.9±1.5 lbf·ft)	viz ❶
Šrouby přítlačné pružiny spojkového kotouče	M6	6	10±1 N·m (1.0±0.1 kgf·m, 7.4±0.7 lbf·ft)	
Upínací matice bubnu	M20	1	75±5 N·m (7.5±0.5 kgf·m, 55.3±3.7 lbf·ft)	Sklopná pojistná podložka
Šroub primárního ozubeného kola	M10	1	55±5 N·m (5.5±0.5 kgf·m, 40.6±3.7 lbf·ft)	
Šroub sekundárního ozubeného kola	M20	1	75±5 N·m (7.5±0.5 kgf·m, 55.3±3.7 lbf·ft)	Sklopná pojistná podložka
Šrouby pro upevňovací desky ložisek Desmo rozvodů na skříni spojky	M6	2	10±2 N·m (1.0±0.2 kgf·m, 7.4±1.5 lbf·ft)	viz ❶
Šroub otočného čepu Desmo rozvodů	M6	1	10±2 N·m (1.0±0.2 kgf·m, 7.4±1.5 lbf·ft)	viz ❶
Šroub zátky	M8	1	22±2 N·m (2.2±0.2 kgf·m, 16.2±1.5 lbf·ft)	viz ❶
Šroub řadicí páky	M6	1	12±2 N·m (1.2±0.2 kgf·m, 8.9±1.5 lbf·ft)	
Otočný šroub vačky namontovaný na Desmo rozvody	M8	1	30±5 N·m (3.0±0.5 kgf·m, 22.1±3.7 lbf·ft)	viz ❶
Šrouby držáku vačky na Desmo rozvodech	M6	2	10±2 N·m (1.0±0.2 kgf·m, 7.4±1.5 lbf·ft)	viz ❶

❶ **Specifikace utahovacího momentu:**
- Při použití nových šroubů použijte šrouby s předem impregnovaným lepidlem.
- Při použití stávajících šroubů šroub a matici pečlivě očistěte a poté naneste **LOCTITE® 620**.

1.9.2 Rám

ⓘ **Utahovací moment položek označených „◊“ musí být zkontrolován po záběhu a před každým závodem.**

Položka	Závit	Množství	Utahovací moment	Poznámka
Horní šroub hlavy řízení ◊	M8	4	21 N·m (2.1 kgf·m, 15 lb·ft)	
Spodní šroub hlavy řízení ◊	M8	4	21 N·m (2.1 kgf·m, 15 lb·ft)	
Matice hlavy řízení ◊	M24	1	145 N·m (14.5 kgf·m, 107 lb·ft)	
Horní šroub držáku řídítek ◊	M8	4	28 N·m (2.8 kgf·m, 21 lb·ft)	
Spodní šroub držáku řídítek ◊	M12	2	40 N·m (4.0 kgf·m, 30 lb·ft)	
Matice hlavy řízení	M28	1	-	viz 2
Tlumicí jednotka (vidlice)	M51	2	30 N·m (3.0 kgf·m, 22 lb·ft)	
Trubice a regulátor síly	M22	2	55 N·m (5.5 kgf·m, 41 lb·ft)	LT
Základní ventil (vidlice)	M42	2	29 N·m (2.9 kgf·m, 21 lb·ft)	
Regulátor (jednotka tlumiče)	M12	2	29 N·m (2.9 kgf·m, 21 lb·ft)	
Odvzdušňovací šroub (vidlice)	M5	2	1.3 N·m (0.13 kgf·m, 0.95 lb·ft)	
Šroub krytu vidlice ◊	M6	6	5 N·m (0.5 kgf·m, 3.7 lb·ft)	
Šroub držáku přední brzdové hadice ◊	M5	2	3.8 N·m (0.4 kgf·m. 2.8 lb·ft)	
Šroub levé rukojeti ◊	M4	1	4–5 N·m (0.4–0.5 kgf·m. 3.0–3.7 lb·ft)	
Šroub plynové rukojeti ◊	M6	2	5–6 N·m (0.5–0.6 kgf·m. 3.7–4.4 lb·ft)	
Šroub držáku předního brzdového pístu ◊	M6	2	9 N·m (0.9 kgf·m, 6.6 lb·ft)	
Čep přední brzdové páčky	M6	1	6 N·m (0.6 kgf·m, 4.4 lb·ft)	
Matice čepu přední brzdové páčky	M4	1	6 N·m (0.6 kgf·m, 4.4 lb·ft)	
Pojistná matice (poloha páčky přední brzdy)	M6	1	5 N·m (0.5 kgf·m, 3.7 lb·ft)	
Matice páčky spojky	M5	1	5–7 N·m (0.5–0.7 kgf·m. 3.7–5.2 lb·ft)	
Šroub držáku páčky spojky	M6	2	10 N·m (1.0 kgf·m. 7.4 lb·ft)	Maximální hodnota
Šroub víčka nádrže spojkové kapaliny	M4	2	0.8–1.5 N·m (0.1–0.15 kgf·m. 0.6–1.1 lb·ft)	
Spojka spojkové hadice (na straně čerpadla)	M10	1	15 N·m (1.5 kgf·m. 11.1 lb·ft)	
Spojka spojkové hadice (na straně pohonu)	M10	1	22 N·m (2.2 kgf·m. 16.2 lb·ft)	
Šroub víčka nádržky předního brzdo-vého pístu	M4	2	1.5 N·m (0.15 kgf·m, 1.1 lb·ft)	
Šroub připojení přední brzdové hadice ◊	M10	1	30 N·m (3.0 kgf·m, 22 lb·ft)	
Šroub třmenu přední brzdy ◊	M8	2	28 N·m (2.8 kgf·m, 21 lb·ft)	
Krytka čepu brzdového obložení	M10	2	2.5 N·m (0.25 kgf·m, 1.8 lb·ft)	
Čep brzdového obložení ◊	M10	2	17 N·m (1.7 kgf·m, 13 lb·ft)	
Odvzdušňovací šroub třmenu přední brzdy ◊	M8	2	6 N·m (0.6 kgf·m, 4.4 lb·ft)	
Matice osy předního kola ◊	M16	1	105 N·m (10.5 kgf·m, 77 lb·ft)	
Šroub patky vidlice ◊	M8	4	21 N·m (2.1 kgf·m, 15 lb·ft)	
Šroub předního brzdového kotouče ◊	M6	6	12 N·m (1.2 kgf·m, 8.9 lb·ft)	LT
Šroub zadního brzdového kotouče ◊	M6	6	12 N·m (1.2 kgf·m, 8.9 lb·ft)	LT
Šroub stupačky	M10	4	55 N·m (5.5 kgf·m, 41 lb·ft)	LT
Šroub pedálu zadní brzdy ◊	M8	1	-	viz 3
Šroub pístu zadní brzdy ◊	M6	2	10 N·m (1.0 kgf·m, 7.4 lb·ft)	
Šroub víčka nádržky předního brzdo-vého pístu	M4	2	1.5 N·m (0.15 kgf·m, 1.1 lb·ft)	

Položka	Závit	Množství	Utahovací moment	Poznámka
Šroub připojení přední brzdové hadice ◊	M10	2	30 N·m (3.0 kgf·m, 22 lb·ft)	
Pojistná matice seřizovacího šroubu brzdového pedálu	M6	1	6 N·m (0.6 kgf·m, 4.4 lb·ft)	
Matice osy zadního kola ◊	M20	1	125 N·m (12.5 kgf·m, 92 lb·ft)	
Závitové šroubení (paprsky kol) ◊	–	72	2.5 N·m (0.25 kgf·m, 1.8 lb·ft)	
Matice zadního řetězového kola ◊	M8	6	42 N·m (4.2 kgf·m, 31 lb·ft)	
Šroub krytu zadního brzdového kotouče ◊	M6	2	10 N·m (1.0 kgf·m, 7.4 lb·ft)	
Šroub krytu zadního brzdového třmenu ◊	M6	2	7 N·m (0.7 kgf·m, 5.2 lb·ft)	
Pojistná matice napínáku řetězu	M8	2	19 N·m (1.9 kgf·m, 14 lb·ft)	
Montážní šroub motoru (přední strana) ◊	M10	1	64 N·m (6.4 kgf·m, 47 lb·ft)	
Montážní šroub motoru (spodní strana) ◊	M10	1	64 N·m (6.4 kgf·m, 47 lb·ft)	
Matice držáku motoru (hordní strana) ◊	M8	2	34 N·m (3.4 kgf·m, 25 lb·ft)	
Matice držáku motoru (spodní strana) ◊	M10	1	64 N·m (6.4 kgf·m. 47.2 lb·ft)	
Matice čepu kyvné vidlice ◊	M16	1	85 N·m (8.5 kgf·m, 63 lb·ft)	
Matice ramene kyvné vidlice (strana kyvné vidlice) ◊	M14	1	70 N·m (7.0 kgf·m, 52 lb·ft)	
Matice ramene kyvné vidlice (strana ramene závěsu) ◊	M14	1	80 N·m (8.0 kgf·m, 59 lb·ft)	
Matice ramene kyvné vidlice (strana rámu) ◊	M14	1	80 N·m (8.0 kgf·m, 59 lb·ft)	
Horní matice sestavy zadního tlumiče ◊	M10	1	56 N·m (5.6 kgf·m, 41 lb·ft)	
Spodní matice sestavy zadního tlumiče ◊	M10	1	53 N·m (5.3 kgf·m, 39 lb·ft)	
Zadní rámový šroub (horní) ◊	M8	1	32 N·m (3.2 kgf·m, 24 lb·ft)	
Zadní rámový šroub (spodní) ◊	M8	2	29 N·m (2.9 kgf·m, 21 lb·ft)	
Šroub upevnění brzdové hadice ◊	M5	4	3.5 N·m (0.35 kgf·m, 2.6 lb·ft)	
Šroub s drážkovanou deskou kyvné vidlice	M4	4	2.0 N·m (0.20 kgf·m, 1.5 lb·ft)	LT
Spodní šroub válečku řetězu	M8	1	16 N·m (1.6 kgf·m, 12 lb·ft)	
Horní matice válečku řetězu	M8	1	16 N·m (1.6 kgf·m, 12 lb·ft)	
Šroub vodítka řetězu	M6	1	7 N·m (0.7 kgf·m, 5.2 lb·ft)	
Matice vodítka řetězu	M6	2	7 N·m (0.7 kgf·m, 5.2 lb·ft)	
Šroub vodítka řetězu	M5	4	6 N·m (0.6 kgf·m, 4.4 lb·ft)	
Šroub upevnění palivové nádrže ◊	M6	2	10 N·m (1.0 kgf·m, 7.4 lb·ft)	
Spojka palivového potrubí (strana nádrže) ◊	M8	1	15 N·m (1.5 kgf·m. 11.1 lb·ft)	
Víčko palivového čerpadla (strana nádrže) ◊	M12	1	15 N·m (1.5 kgf·m. 11.1 lb·ft)	
Šroub palivové nádrže (upevnění sedadla)	M6	1	6 N·m (0.6 kgf·m. 4.4 lb·ft)	
Šroub upevnění palivové nádrže	M6	4	7 N·m (0.7 kgf·m, 5.2 lb·ft)	
Transportní šroub ◊	M6	6	7 N·m (0.7 kgf·m, 5.2 lb·ft)	
Šroub krytu chladiče ◊	M6	2	7 N·m (0.7 kgf·m, 5.2 lb·ft)	
Šroub předního blatníku ◊	M6	4	10 N·m (1.0 kgf·m, 7.4 lb·ft)	
Šroub zadního blatníku (horní strana) ◊	M6	2	7 N·m (0.7 kgf·m, 5.2 lb·ft)	

Položka	Závit	Množství	Utahovací moment	Poznámka
Šroub zadního blatníku (zadní strana) ◊	M6	2	12 N·m (1.2 kgf·m, 8.9 lb·ft)	LT
Šroub (kryt klapky) ◊	–	2	1.3 N·m (0.13 kgf·m, 0.95 lb·ft)	
Šroub boční kapotáže (zadní strana) ◊	M6	1	9 N·m (0.9 kgf·m, 6.6 lb·ft)	
Šroub sedadla ◊	M8	2	19 N·m (1.9 kgf·m. 14.0 lb·ft)	
Matice bočního stojanu	M10	1	25 N·m (2.5 kgf·m, 18 lb·ft)	
Levý ventilační šroub chladiče	M6	1	8 N·m (0.8 kgf·m, 5.9 lb·ft)	
Šroub chladiče	M6	6	10 N·m (1.0 kgf·m, 7.4 lb·ft)	
Svorka hadice chladiče	-	5	4 N·m (0.4 kgf·m, 2.9 lb·ft)	
Šroub zadního filtru ◊	M6	2	8 N·m (0.8 kgf·m, 5.9 lb·ft)	
Šroub tlumiče (přední) ◊	M6	1	14 N·m (1.4 kgf·m, 10 lb·ft)	
Šroub tlumiče (zadní) ◊	M6	1	12 N·m (1.2 kgf·m, 8.9 lb·ft)	
Šroub silentbloku tlumiče (přední) ◊	M8	1	25 N·m (2.5 kgf·m, 18 lb·ft)	
Šroub silentbloku tlumiče (zadní) ◊	M6	1	12 N·m (1.2 kgf·m, 8.9 lb·ft)	
Šroub řadicího pedálu	M6	1	12 N·m (1.2 kgf·m, 8.9 lb·ft)	

❷ Specifikace utahovacího momentu:

1. Nejprve utáhněte matici hlavy řízení klíčem na **38 N-m (3.8 kgf-m, 28 lb-ft)**, poté povolte matici hlavy řízení o jednu otáčku.
2. Znovu utáhněte kroužkovou matici hlavy řízení na **7 N-m (0.7 kgf-m, 5,2 lb-ft)**.

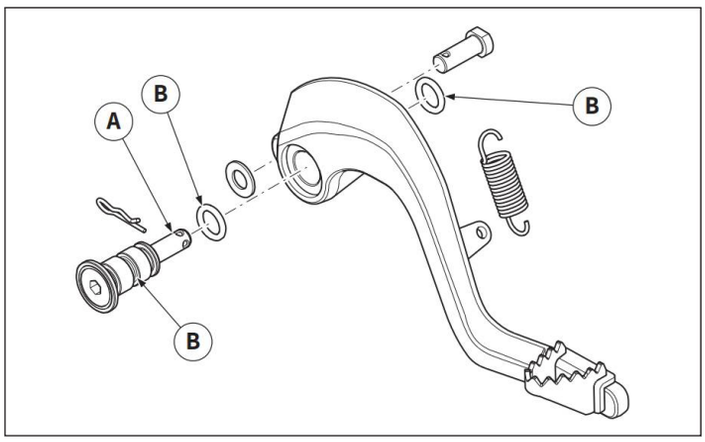

❸ Specifikace utahovacího momentu:

Při demontáži/montáži brzdového pedálu:

1. Očistěte šroub „A“ a pouzdro od zbytků fixačního lepidla.
2. Na závit šroubu „A“ a brzdového pedálu naneste nové fixační lepidlo. Vlastní O-kroužek a místo, kde přiléhá, namažte lithiovou vazelínou.
3. Utáhněte šroub na **26 N-m (2.6 kgf-m, 19 lb-ft)**.

1.9.3 Elektrické obvody

ⓘ **Utahovací moment položek označených „◊“ musí být zkontrolován po záběhu a před každým závodem.**

Položka	Závit	Množství	Utahovací moment	Poznámka
Svěrné šrouby statoru	M5	3	10±2 N·m (1.0±0.2 kgf·m, 7.4±1.5 lbf·ft)	viz ❹
Upínací matice rotoru ◊	M12	1	65±4 N·m (6.5±0.4 kgf·m, 47.9±3.0 lbf·ft)	
Upevňovací šrouby snímače	M6	2	10±2 N·m (1.0±0.2 kgf·m, 7.4±1.5 lbf·ft)	viz ❹
Upevňovací šroub rozvodné skříně	M5	1	8±1 N·m (0.8±0.1 kgf·m, 5.9±0.7 lbf·ft)	viz ❹
Šrouby čidla řazení	M5	2	3.5±0.5 N·m (0.4±0.05 kgf·m, 2.6±0.4 lbf·ft)	

❹ **Specifikace utahovacího momentu:**
- Při použití nových šroubů použijte šrouby s předem impregnovaným lepidlem.
- Při použití stávajících šroubů šroub a matici pečlivě očistěte a poté naneste **LOCTITE® 620**.

1.10 SERVISNÍ LIMITY

1.10.1 Motor

Položka	Standard	Limit
Hlava:		
Objem spalovací komory	30,59 cm^3	–
Mezní hodnota zkreslení	–	0,03 mm
Válec:		
Vrtání	72,000 – 72,020 mm	72,070 mm
Píst:		
Rozměr pístu	71,930 – 71,950 mm	–
Měřící bod (od spodní strany pístnice)	30 mm	–
Vůle pístu	0,060 – 0,080 mm	–
Čep:		
Limit vnitřního průměru otvoru pro čep	18,030 mm	–
Hranice vnějšího průměru čepu	17,985 mm	–
Vůle pístního čepu - otvor pro pístní čep	0,008 – 0,016 mm	–
Segmenty:		
Horní pístní kroužek	–	0,70 mm
Vůle segmentu	0,030 – 0,070 mm	0,10 mm
Spodní pístní kroužek	–	0,70 mm
Vůle segmentu	0,030 – 0,070 mm	0,10 mm
Kliková hřídel:		
Šířka klikové hřídele	59,95 – 60,00 mm	0,050 mm
Spojka:		
Vůle páčky spojky	7,0 – 12,0 mm	–
Tloušťka třecích destiček	2,90 – 3,10 mm	2,80 mm
Počet	8	–
Tloušťka spojkových lamel	1,50 – 1,70 mm	–
Počet	7	–
Limit zkreslení	–	0,20 mm
Délka spojkové pružiny	50,00 mm	48,00 mm
Mez deformace táhla	–	0,30 mm
Převodovka:		
Mez nesouososti primárního hřídele	–	0,01 mm
Mez nesouososti sekundárního hřídele	–	0,01 mm
Řazení převodových stupňů:		
Typ řazení	Vačkový buben a vodicí lišta	–
Mez ohybu vodící lišty	–	0,050 mm
Vzduchový filtr:		
Kvalita oleje ve vzduchovém filtru (olejový filtr)	Houbovitý filtrační olej nebo jiné množství houbovitého oleje pro vzduchový filtr	–
Jazýčkový ventil:		
Tloušťka	0,43 mm	–
Mezní hodnota deformace ventilu	–	0,2 mm
Chlazení:		
Tlak při otevírání víčka chladiče	120 kPa (0.122 kgf/cm2, 0.174 psi)	–
Obsah chladiče (včetně celého okruhu)	1,20 L (1.27 US qt, 1.06 Imp.qt)	–

1.10.2 Rám

Položka	Standard	Limit
Řízení:		
Typ ložisek řízení	Kuželové ložisko	–
Přední odpružení:		
Zdvih přední vidlice	300,0 mm	–
Délka pružiny vidlice	–	449,0 mm
Množství oleje (levá trubice)	515,0 cm^3	–
Množství oleje (pravá trubice)	515,0 cm^3	–
Stupeň oleje	7,5W	–
Vnější průměr trubice	48 mm	0,2 mm
Zpětné tlumení:		
Systém nastavení	Mechanicky nastavitelný	
Jednotka nastavení	Kliknutí	
Hodnota nastavení z výchozí polohy (měkké)	20	–
Hodnota nastavení z výchozí polohy (standard)	10	–
Hodnota nastavení z výchozí polohy (tvrdé)	0	–
Kompresní tlumení:		
Systém nastavení	Mechanicky nastavitelný	
Jednotka nastavení	Kliknutí	
Hodnota nastavení z výchozí polohy (měkké)	20	–
Hodnota nastavení z výchozí polohy (standard)	13	–
Hodnota nastavení z výchozí polohy (tvrdé)	0	–
Zadní odpružení:		
Zdvih kola	315 mm	–
Předpětí pružiny:		
Systém nastavení	Mechanicky nastavitelný	
Hodnota nastavení (měkké)	1,5 mm	–
Hodnota nastavení (standard)	12 mm	–
Hodnota nastavení (tvrdé)	18 mm	–
Zpětné tlumení:		
Systém nastavení	Mechanicky nastavitelný	
Jednotka nastavení	Kliknutí	
Hodnota nastavení z výchozí polohy (měkké)	20	–
Hodnota nastavení z výchozí polohy (standard)	11	–
Hodnota nastavení z výchozí polohy (tvrdé)	0	–
Zpětné tlumení:		
Systém nastavení	Mechanicky nastavitelný	

Položka	Standard	Limit
Rychlé kompresní tlumení:		
Jednotka nastavení	Otáčka	
Hodnota nastavení z výchozí polohy (měkké)	2	–
Hodnota nastavení z výchozí polohy (standard)	1 – 5/8	–
Hodnota nastavení z výchozí polohy (tvrdé)	0	–
Pomalé kompresní tlumení:		
Jednotka nastavení	Kliknutí	
Hodnota nastavení z výchozí polohy (měkké)	20	–
Hodnota nastavení z výchozí polohy (standard)	10	–
Hodnota nastavení z výchozí polohy (tvrdé)	0	–
Kyvná vidlice:		
Vůle kyvné vidlice:		
Doraz	–	1,0 mm
Vůle	–	0,2 – 0,9 mm
Kola:		
Typ předního kola	Ráfkové kolo	–
Typ zadního kola	Ráfkové kolo	–
Rozměry/materiál předního ráfku	21 × 1,60 / hliník	–
Rozměry/materiál zadního ráfku	8 × 2,15 / hliník	–
Mez nesouososti ráfku		
Radiální	–	2,0 mm
Laterální	–	2,0 mm
Mez deformace	–	0,50 mm
Hnací řetěz:		
Délka	520	–
Typ	Typ s těsněním	–
Počet článků	114	–
Průhyb řetězu	48,0 – 58,0 mm	–
Délka řetězu (15 článků)	–	239,3 mm
Přední kotoučová brzda:		
Tloušťka brzdové destičky	–	2,5 mm
Posun brzdové desky (měřeno na kole)	0,15 mm	1,0 mm
Vnitřní průměr pístu	9,52 mm	–
Vnitřní průměr pístu třmenu (vlevo)	25,4 mm, 25,4 mm	–
Typ brzdové kapaliny	DOT 4	–

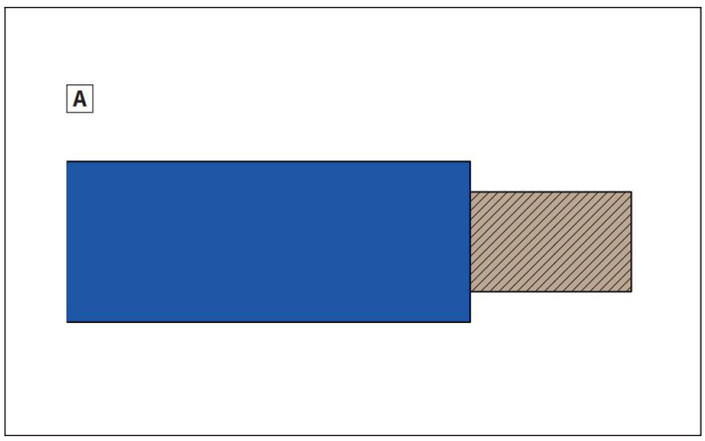

1.11 SCHÉMA ZAPOJENÍ

1.11.1 Kódy barev kabelů

Barva kabelu může mít barvu „A“ nebo dvě barvy „B“.

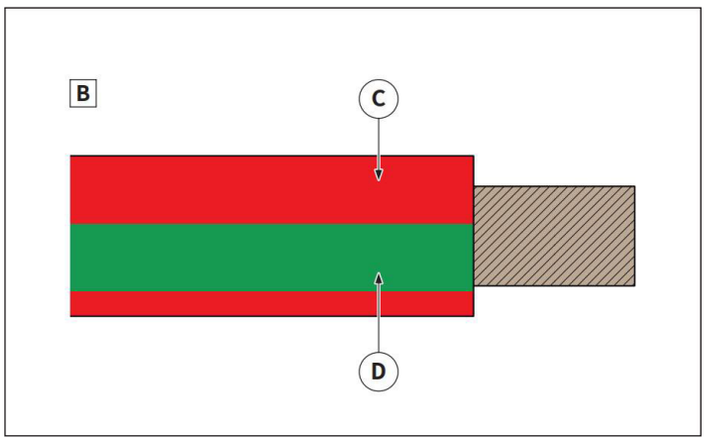

Kabel, který má dvě barvy, je označen kódem první barvy (primární „C“ nebo barva pláště), za kterým následuje kód druhé barvy (sekundární „D“):kódy jsou odděleny pomlčkou „-“.

Příklady:
- případ „A“: modrá = L ;
- případ „B“: červená (primární) a zelená (sekundární) = RV .

Následující tabulka uvádí kódy používané v zapojenischématu pro identifikaci barvy kabelu.

Kód	Barva kabelu
A	Světle modrá
B	Bílá
C	Oranžová
G	Žlutá
H	Šedá
L	Tmavě modrá
M	Hnědá
N	Černá
R	Červená
S	Růžová
V	Zelená
Z	Fialová

1.11.2 Klíč ke schématu zapojení

V následující tabulce jsou uvedeny všechny součásti schématu zapojení a jejich číslování.

Číslo	Popis elektrické součásti
1	Řídicí jednotka (ECU)
2	Konektor pro diagnostiku OBD
3	Čidlo polohy škrticí klapky (TPS)
4	Čidlo MAP
5	Čidlo tlaku v klikové skříni motoru
6	Zapalovací cívka
7	Vstřikovač paliva 1
8	Kontrolka oleje
9	Řídicí obvod palivového čerpadla A / otevřený
10	Čidlo hladiny paliva
11	Rozhraní rezervy paliva
12	Čidlo teploty motoru (ETS)
13	Záporný pól akumulátoru
14	Kladný pól akumulátoru
15	Spínač dálkového ovládání startéru
16	Startér
17	Regulátor napětí
18	Magnet setrvačníku
19	Pick-Up
20	Dioda
21	Čidlo převodovky
22	Spínač dálkového ovládání ventilátoru chladiče
23	Ventilátor chladiče
24	Zemnicí bod rámu
25	Olejové čerpadlo
26	Levé zadní směrové světlo
27	Zadní světlo
28	Pravé zadní směrové světlo
29	Spínač zadní brzdy
30	Spínač přední brzdy
31	Pravé světlo
32	Spínač dálkového ovládání motoru (ECR)
33	Přístrojová deska
34	Pojistková skříň
35	Přerušované světlo
36	Výfukový ventil
37	Spínač světel
38	Propojovací kabelový svazek zařízení na řídítkách
39	Levé světlo
40	Levé světlo - sekundární konektor
41	Klakson
42	Pravé přední směrové světlo
43	Hlavní světlomet
44	Levé přední směrové světlo
45	Wi-Fi interface
46	Čidlo rychlosti

Číslo	Popis elektrické součásti
47	Rezistor
48	Modul multipřepínače (řízení Map/Trakce) (volitelně)
49	Vstřikovač paliva 2
50	Olejová rezerva
51	Programování
52	Relé čerpadla
53	Kontrolka oleje
54	LED kontrolka oleje (volitelně)

1.11.3 Schéma zapojení

Část 1 / 2

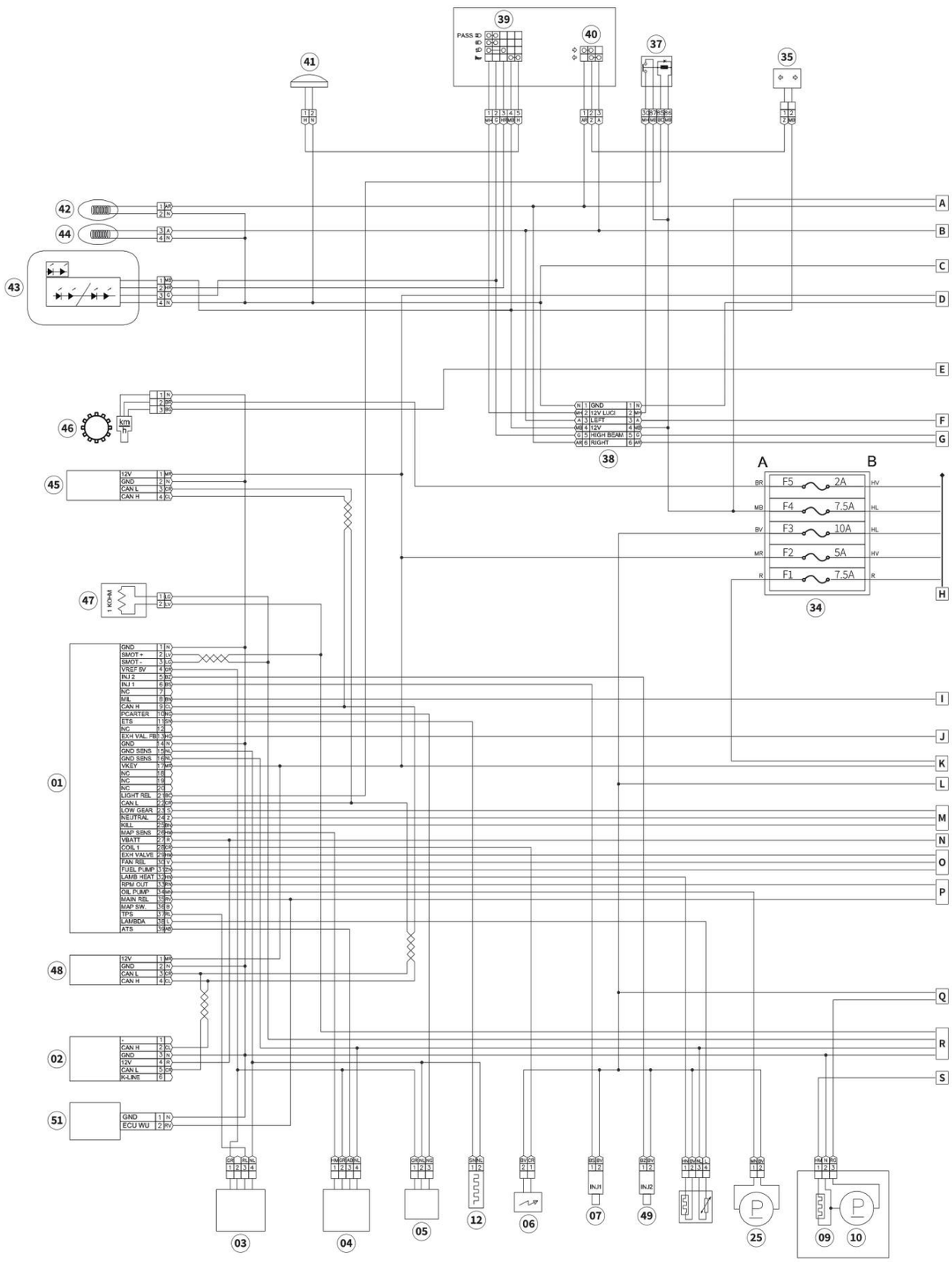

Část 2 / 2

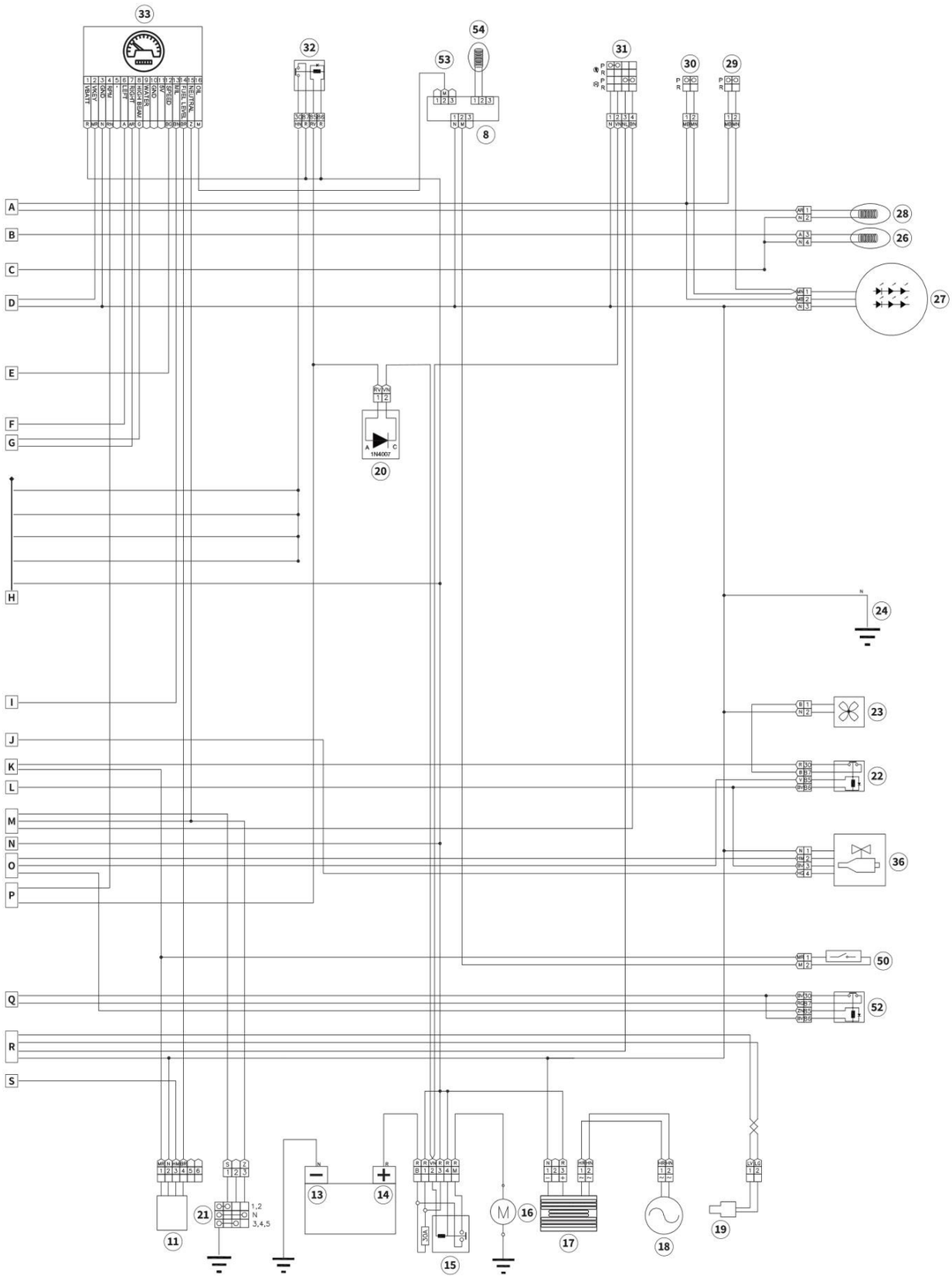
33
32
53
54
31
30
29
8
A
B
C
D
E
F
G
H
I
J
K
L
M
N
O
P
Q
R
S
28
26
27
20
1N4007
24
23
22
36
50
52
11
21
1,2
N
3,4,5
13
14
15
16
17
18
19

1.12 SVĚTLA

Hlavní světlomet je vybaven LED světlem, takže je bezúdržbový.

Přední směrovky jsou vybaveny LED světly, takže jsou bezúdržbové.

Zadní světlo je vybaveno LED světlem, takže je bezúdržbový.

Zadní směrovky jsou vybaveny LED světly, takže jsou bezúdržbové.

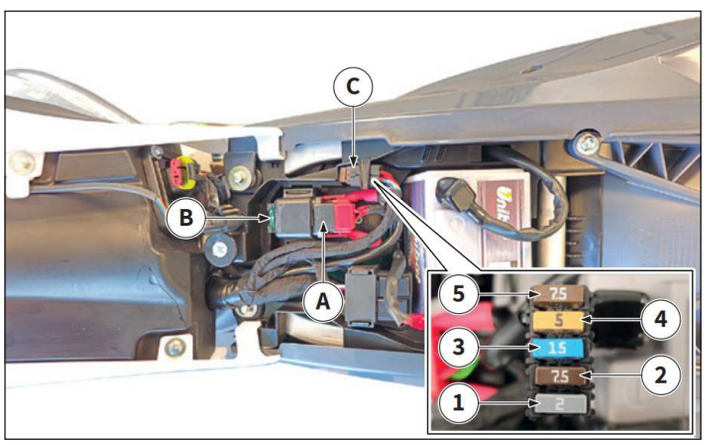

1.13 POJISTKY

Pojistky chrání elektrické obvody motocyklu. Pokud některá ze součástí přestane fungovat, zkontrolujte a případně vyměňte přepálené pojistky.

Pokud se pojistkpřepalují často, může se jednat o elektrický problém. Doporučujeme proto odvézt motocykl k autorizovanému prodejci Fantic Motor ke kontrole.

Vadné pojistky v žádném případě neopravujte. Nepoužívejte pojistky s jinou proudovou hodnotou, než je uvedeno. V opačném případě může dojít ke zkratu a následnému požáru.

Uspořádání pojistek:
A. Hlavní pojistka (30 A)
B. Záložní hlavní pojistka (30 A)
C. Pojistková skříň

1. Pojistka rychlostního čidla (2 A)
2. Přídavná pojistka světel (7,5 A)
3. Pojistka vstřikování (15 A)
4. Systém zapalování (5 A)
5. Chladicí systém (7,5 A)

1.14 DOPORUČENÁ MAZIVA A KAPALINY

⚠ **Používejte maziva a kapaliny, které splňují dané, anebo vyšší specifikace než je uvedeno. Stejné podmínky platí i pro doplňování.**

Položka	Standard	Limit
Převodový olej	SAE10W-40 (API SL / JASO MA MA2)	Nepoužívejte minerální oleje
Motorový olej pro 2-taktní motory	API TC / JASO FD / ISO-L-EGD (Plně syntetický)	Nepoužívejte minerální oleje
Mazivo pro ložiska, čepa a páky	Lithiová vazelína	
Chladící kapalina	Nemrznoucí kapalina na bázi etylenglykolu s organickými přísadami	Neřeďte vodou
Olej ve vidlici	Olej pro vidlici SAE15	Správný typ si ověřte u autorizovaného prodejce
Mazivo hnacího řetězu	Mazivo pro hnací řetězy ve spreji	
Brzdová kapilna	DOT4 nebo DOT 5.1	
Spojková kapalina		TYP PALIVA
Olej vzduchového filtru	Speciální olej pro vzduchové filtry	
Čistící prostředek pro elektrické kontakty	Čistící prostředek pro elektrické kontakty	E5 E10
Palivo	Bezolovnatý benzín s oktanovým číslem 95 nebo 98	
Fixační pasta krytu motoru	Three Bond N. 1215®	
Středně pevnostní zajišťovač závitů	Středně pevnostní zajišťovač závitů	
Vysoko pevnostní zajišťovač závitů	Vysoko pevnostní zajišťovač závitů	
Mazivo pro uvolňování šroubů	Mazivo pro uvolňování šroubů	
Mazivo proti zadření	Běžný motorový olej	
Mazivo pro pryžová těsnění a díly	Lithiová vazelína	
Póly akumulátoru	Bílá vazelína	
Umývání motocyklu	Nízkotlaký roztok vody a ekologického, neutrálního saponátu s pokojovou teplotou	Nepoužívejte agresivní čistící prostředky
Čištění brzdových kotoučů	Čistič pro brzdové kotouče ve spreji	Nepoužívejte jej na brzdové destičky a gumové části

1.15 PRAVIDELNÁ ÚDRŽBA

⚠ **Následující tabulky slouží jako obecný návod k údržbě a mazání. Je důležité mít na paměti, že faktory, jako jsou povětrnostní podmínky, terén, zeměpisná poloha a individuální použití, mění podmínky pro danou údržbu a intervaly mazání. Pokud máte pochybnosti o tom, který interval údržby a mazání dodržovat, obraťte se na autorizovaného prodejce FANTIC.**

⚠ **Pro zajištění maximálního výkonu stroje je nezbytná pravidelná kontrola. Životnost součástí se liší v závislosti na podmínkách prostředí, ve kterém je stroj používán (např. déšť, znečištění atd.). Z tohoto důvodu je nezbytné provést předběžnou kontrolu podle níže uvedeného seznamu.**

⚠ **Pro platnost záruky je nezbytné včasné provedení servisu a doložení příslušné dokumentace.**

ⓘ **Pokud není stanoven specifický interval údržby pro sportovní použití, doporučuje se řídit se „standardní“ údržbou intervaly údržby.**

Položka	Činnost	Po záběhu	Každých 10 hodin	Každých 20 hodin	Každých 40 hodin	Každých 80 hodin	Každých 10 hodin sportovního použití	Každých 40 hodin sportovního použití	Každých 12 měsíců	Každých 24 měsíců	V případě nutnosti vyměňte	Poznámka
Pístnice	Kontrola				√		√					Zkontrolujte a případně odstraňte uhlíkové usazeniny
	Výměna					√		√				
Pístní kroužek	Kontrola				√		√					Zkontrolujte vzdálenost mezi konci pístního kroužku
	Výměna					√		√				
Čep pístu, malé koncové ložisko	Kontrola				√		√					
	Výměna					√		√				
Hlavy válců	Kontrola a čištění				√		√					Zkontrolujte a případně odstraňte uhlíkové usazeniny Zkontrolujte těsnění
	Utažení				√		√					
Válce	Kontrola a čištění				√		√					Zkontrolujte zářezy
Výfukový ventil	Kontrola a následné nulování			√			√				√	Zkontrolujte a případně odstraňte uhlíkové usazeniny
Spojka	Kontrola				√		√		√			Zkontrolujte zvon, hnací kotouč, poháněný kotouč a pružinu spojky
	Výměna										√	
Palivové čerpadlo	Čištění filtru	√		√			√				√	
	Výměna					√						
Převodovka	Výměna oleje	√		√			√		√			SAE 10W-40 (API SL / JASO MA MA2)
	Kontrola hladiny oleje		√									
Řadící pedál, vačka řazení, táhlo řazení	Kontrola opotřebení	Zkontrolujte servisní limity služeb popsané dále v návodu										
Matice rotoru	Výměna										√	
	Utažení	√			√							
Výfukové potrubí a tlumič	Kontrola	√		√			√		√			
	Čištění	√							√			Po každém použití
	Utažení	√		√			√		√			
	Výměna										√	

Položka	Činnost	Po záběhu	Každých 10 hodin	Každých 20 hodin	Každých 40 hodin	Každých 80 hodin	Každých 10 hodin sportovního použití	Každých 40 hodin sportovního použití	Každých 12 měsíců	Každých 24 měsíců	V případě nutnosti vyměňte	Poznámka
Zapalovací svíčka	Kontrola a čištění	√									√	
	Výměna zapalovací svíčky a krytky				√							
Hnací řetěz	Mazání, vůle, seřízení	√		√			√					Po každém mytí řetěz namažte Použijte mazivo na řetěz Vůle řetězu: 48,0-58,0 mm
	Kontrola napnutí	√		√			√					Po každém použití
	Výměna										√	
Chladicí systém	Kontrola množství kapaliny a případných úniků	√		√			√		√			Kontrola před každým výjezdem
	Výměna kapaliny										√	
	Kontrola funkčnosti uzávěru chladiče	√		√			√					
	Kontrola hadic	√		√			√		√		√	
Vnější matice a šrouby	Utažení	√							√			Kontrola před každým výjezdem
Vzduchový filtr	Čištění a mazání	√										Kontrola před každým výjezdem
	Výměna										√	
Rám	Kontrola	√		√			√		√			
Palivová nádrž	Kontrola a čištění			√			√		√			
	Výměna										√	
Palivový filtr (škrticí klapka)	Kontrola a čištění	√		√			√		√			
	Výměna										√	
Olejová nádrž	Kontrola a čištění			√			√		√			
	Výměna										√	
Olejový filtr	Kontrola a čištění	√		√			√		√			
	Výměna										√	

Položka	Činnost	Po záběhu	Každých 10 hodin	Každých 20 hodin	Každých 40 hodin	Každých 80 hodin	Každých 10 hodin sportovního použití	Každých 40 hodin sportovního použití	Každých 12 měsíců	Každých 24 měsíců	V případě nutnosti vyměňte	Poznámka
Brzdy	Nastavení polohy páčky a výšky pedálu	√	√				√		√			
	Mazání čepu	√							√			Mazání před každým výjezdem
	Kontrola povrchu brzdových kotoučů	√	√				√		√			
	Kontrola hladiny přední a zadní brzdové kapaliny	√	√				√		√			Kontrola před každým výjezdem
	Výměna hladiny přední a zadní brzdové kapaliny								√		√	
	Utažení šroubů brzdového kotouče, třmenu, čerpadla a spojení	√	√				√		√			
	Kontrola brzdových destiček								√		√	Kontrola před každým výjezdem
	Kontrola povrchu brzdových kotoučů	√	√				√		√		√	
	Kontrola vedení brzdových hadic	√	√				√		√			
	Kontrola vůle brzdové páky	√							√			Kontrola před každým výjezdem
	Kontrola vůle brzdového pedálu	√							√			Kontrola před každým výjezdem
Vidlice	Kontrola a seřízení	√		√			√		√			
	Výměna oleje	√		√			√		√			
	Výměna olejového těsnění										√	
Zadní tlumič	Kontrola a seřízení	√		√			√		√			
	Kontrola vůle kyvné vidlice	√		√			√		√			
	Mazání	√		√			√		√			Disulfid-molybdenová vazelína
	Utažení	√		√			√		√			
Olejové a prachové těsnění přední vidlice	Čištění a mazání	√		√			√		√			Lithiová vazelína
Vodítko hnacího řetězu na kyvné vidlici	Výměna										√	
Vodítko hnacího řetězu a válečky řetězu	Kontrola	√		√			√		√			
Kyvná vidlice	Kontrola, mazání a utažení	√		√			√		√			Disulfid-molybdenová vazelína
	Kontrola vůle	√		√			√		√			
Boční stojan	Mazání	√							√			Lithiová vazelína Mazání po každé jízdě
Spojovací rameno, ojnice	Kontrola, mazání a utažení	√		√			√		√			Disulfid-molybdenová vazelína
Hlava řízení	Kontrola vůle	√		√			√		√			
Pneumatiky	Kontrola stavu	Před každou jízdou										
	Kontrola tlaku	Před každou jízdou										

Položka	Činnost	Po záběhu	Každých 10 hodin	Každých 20 hodin	Každých 40 hodin	Každých 80 hodin	Každých 10 hodin sportovního použití	Každých 40 hodin sportovního použití	Každých 12 měsíců	Každých 24 měsíců	V případě nutnosti vyměňte	Poznámka
Kola	Kontrola nábojů kol	√		√			√		√			
	Kontrola vůle ložisek	√		√			√		√			
	Kontrola vyosení ráfku	√		√			√		√			
	Kontrola napnutí paprsků	√		√			√		√			Před každou jízdou
Plyn, ovládací lanko	Kontrola vedení a připojení	√		√			√		√			
	Mazání	√		√			√		√			
Akumulátor	Kontrola a dobití	√	√				√		√			
Mazání pohyblivých součástí a kontrola jejich hladkého chodu	Boční stojan, páčky, řetěz atd.	√										Před každou jízdou
Systém hydraulické spojky	Kontrola a nastavení množství kapaliny	√		√					√			
	Výměna kapaliny									√		
	Generální oprava hydraulického systému										√	
Hlavice a ohebné trubky (např. palivové potrubí, hadice chladicího systému, odvzdušnění, odvodnění atd.)	Kontrola prasklin, těsnosti správného vedení	√	√				√		√			
Hlavní světlomet	Seřízení	√			√							
Volnoběh	Kontrola	√		√				√	√			viz ❶
Generální oprava motoru	Kompletní generální oprava motoru					√						
Závěrečná kontrola	Kontrola, že je vozidlo vhodné a bezpečné pro zkušební jízdu	√										Před každou jízdou

❶ Celková generální oprava motoru:

Proveďte kompletní generální opravu motoru, včetně demontáže a opětovné montáže:

- Vyměňte ojnici, ložisko a spojovací hřídel.
- Vyčistěte spoje hadic čidla tlaku.
- Zkontrolujte převodovku a převodové ústrojí.
- Vyměňte všechna ložiska motoru.

2.1 KONTROLY A ÚDRŽBA PŘED UVEDENÍM DO PROVOZU

⚠ **Před záběhem, běžným provozem nebo závodem se ujistěte, že je vozidlo v dobrém technickém stavu.**

⚠ **Před použitím zkontrolujte následující body.**

⚠ **Před nastartováním motoru se vždy ujistěte, že je nádržka na dvoutaktní olej správně upevněna k motocyklu a že je v ní je v ní dostatek oleje. Startování bez oleje by mohlo způsobit vážné poškození a selhání motoru, proto věnujte tomuto důležitému opatření pozornost.**

Položka	Činnost	Strana
Chladič	Zkontrolujte, zda hladina chladicí kapaliny dosahuje ke krytu chladiče. Zkontrolujte těsnost chladicího systému.	70
Palivo	Zkontrolujte, zda je palivová nádrž naplněna benzínem. Zkontrolujte těsnost palivového okruhu.	44
2-taktní motorový olej	Zkontrolujte, zda je olejová nádrž naplněna olejem pro 2-taktní motory. Zkontrolujte, zda nedochází k únikům v olejovém okruhu podél celého potrubí.	44
Převodový olej	Zkontrolujte, zda je hladina oleje v pořádku. Zkontrolujte, zda kliková skříň těsní.	64
Převodovka a spojka	Zkontrolujte, zda jsou převodové stupně řazeny ve správném pořadí a zda se spojka pohybuje plynule.	55
Plynová rukojeť	Zkontrolujte, zda je správně seřízena vůle plynové rukojeti. V případě potřeby namažte rukojeť škrticí klapky a její pouzdro.	55
Brzdy	Zkontrolujte vůli předních brzd a brzdný účinek přední a zadní brzdy.	54
Hnací řetěz	Zkontrolujte vůli a seřízení hnacího řetěz. Zkontrolujte, zda je řetěz správně namazán.	63
Kola	Zkontrolujte opotřebení a tlak v pneumatikách. Zkontrolujte, zda nejsou uvolněné paprsky kol, a případně je dotáhněte.	93, 98
Řídítka	Zkontrolujte, zda se řídítka otáčejí rovnoměrně a zda nemají příliš velkou vůli.	57
Přední vidlice a zadní tlumič	Zkontrolujte, zda fungují rovnoměrně a zda nedochází k únikům oleje.	58, 60, 61
Lanka plynu	Zkontrolujte, zda se lanka plynu pohybují rovnoměrně. Zkontrolujte, zda se nezasekávají při otáčení řídítky a při zdvihu přední vidlice.	55
Hadice spojky	Zkontrolujte, zda podél pláště spojkové hadice neuniká olej.	69
Tlumič výfuku	Zkontrolujte, zda je tlumič výfuku pevně namontován a zda nemá trhliny.	–
Rozeta zadního kola	Zkontrolujte, zda je šroub rozety zadního kola pevně dotažen.	98
Šrouby a matice	Zkontrolujte rám motocyklu a motor, zda nejsou uvolněné šrouby a matice.	–
Nastavení	Byly provedeny všechny kontroly a kompletní údržba? Zkontrolovali jste chod a volnoběžné otáčky motoru? Je vozidlo správně nastaveno podle povětrnostních podmínek a podmínek na závodní trati nebo podle výsledků testování před soutěží?	–

2.2 ZÁBĚH

Záběh je důležitý proto, aby se rotující části, kluzné plochy a montované oblasti usadily a aby se řidič mohl s vozidlem seznámit. Během tohoto období se doporučuje:

1. Kontrola kapalin a celkového stavu:
- Zkontrolujte hladinu kapalin: paliva, chladicí kapaliny, oleje pro dvoutaktní motory, převodového oleje, spojkového oleje a brzdového oleje.
- Zkontrolujte celkový stav vozidla a zjistěte případné abnormality.

2. První spuštění a zahřátí:
- Spusťte motor a nechte jej běžet 30 minut na volnoběh.
- V případě potřeby upravte volnoběžné otáčky pomocí příslušného šroubu.
- Zkontrolujte, zda se ventilátor vypne, pokud se během zahřívání aktivuje.

3. Kontrola po zahřátí:
- Vypněte motor a zkontrolujte, zda z motocyklu neuniká kapalina nebo zda nejsou problémy se šrouby/maticemi.

4. Počáteční záběh:
- Nastartujte studený motor po uplynutí nejméně 1 hodiny od předchozího bodu.
- Zahřívejte motor při volnoběžných otáčkách po dobu asi 2 minut.
- Začněte jezdit na motocyklu tak, aby byl proveden záběh a postupně zvyšujte zátěž.

5. První fáze záběhu:
- Jezděte nejméně 2 hodiny, přičemž udržujte plyn pod <50 % a otáčky <6000.

6. Druhá fáze záběhu:
- Proveďte další 2 hodiny jízdy, přičemž udržujte plyn pod <75 %.

7. Další kontrola po zajetí:
- Vypněte motor a znovu zkontrolujte, zda nedochází k úniku kapaliny nebo k abnormalitám se šrouby/maticemi.

ⓘ **Popsané postupy opakujte při každé výměně: pístu, pístních kroužků, válce, ložisek klikového hřídele.**

⚠ **Po prvních 3 hodinách provozu nebo po prvních 15 litrech spotřebovaného paliva vyměňte převodový olej.**

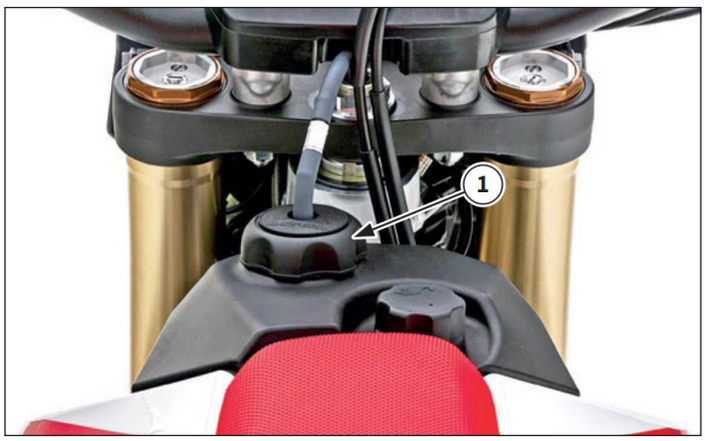

2.3 DOPLŇOVÁNÍ PALIVA

Chcete-li doplnit palivo, otočte víčkem „1“ proti směru hodinových ručiček a zvedněte jej, čímž umožníte doplňování paliva. Po doplnění paliva zasuňte víčko do nádrže a otočte jím ve směru hodinových ručiček.

Při doplňování paliva nekuřte a nepoužívejte otevřený oheň. Nepoužívejte elektrická zařízení nebo jakékoli zdroje, které mohou způsobit jiskření nebo vznícení. Nedodržení těchto pravidel může mít za následek požár nebo výbuch, což může způsobit vážné škody na majetku a/nebo osobách.

Do paliva během doplňování nepřidávejte žádná aditiva.

Během doplňování paliva zabraňte úniku paliva. Pokud používáte trychtýř, ujistěte se, že je dokonale čistý.

Doporučuje se používat typ paliva uvedený na v technických specifikacích tohoto návodu. Nepoužívejte různá paliva, mohla by dojít k poškození palivového systému a ohrozit chod motoru.

Ujistěte se, že je víčko nádrže uzavřeno.

2.4 DOPLŇOVÁNÍ MOTOROVÉHO OLEJE

Pokud se rozsvítí kontrolka oleje, zastavte a co nejdříve olej doplňte, aby nedošlo k poškození motoru.

Pokud se rozsvítí kontrolka oleje, která signalizuje nedostatek oleje, můžete motocykl dále používat a spotřebovat celé množství paliva v nádrži. Doporučujeme však během této fáze věnovat pozornost neustálému sledování hladiny oleje, aby nedošlo k poškození motoru v důsledku kritické hladiny oleje.

Pro potvrzení skutečného přechodu do rezervního režimu oleje doporučujeme postavit motocykl na vodorovnou plochu a nechat jej běžet alespoň 2 minuty. Pokud během této doby výstražná kontrolka zhasne, znamená to chybnou výstrahu; pokud zůstane svítit, potvrzuje to, že je režim rezervy oleje skutečně aktivován. Doporučujeme věnovat tomuto procesu zvláštní pozornost, aby bylo zajištěno správné sledování dostupné hladiny oleje.

Chcete-li doplnit dvoutaktní olej, otočte víčkem „1“ proti směru hodinových ručiček a sejměte jej.

Používejte pouze 2-taktní olej vhodný pro samostatné mazání.

Po doplnění vložte víčko do nádrže a otočením ve směru hodinových ručiček jej opět uzavřete.

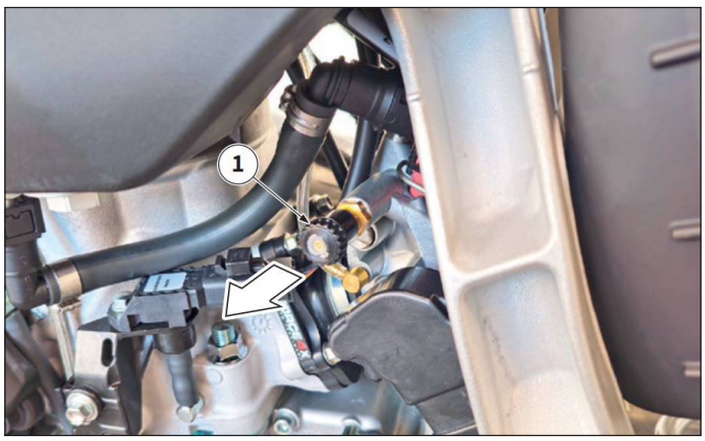

2.5 STARTOVÁNÍ MOTORU

2.5.1 Startování studeného motoru

1. Zařaďte řadicí páku do neutrální polohy.
2. Otevřete sitič „1“.
3. Stiskněte tlačítko startování motoru „2“ (nedržte tlačítko déle než 5 sekund).

⚠ **Během startování motoru neotáčejte knoflíkem zapalování.**

⚠ **Pokud se motor nepodaří nastartovat, vyčkejte 30 sekund než provedete nový pokus.**

4. Počkejte, až se motor zahřeje, a udržujte jej ve volnoběžných nebo těsně nad nimi.
5. Zavřete sitič „1“.

⚠ **Nezahřívejte motor po delší dobu.**

2.5.2 Startování motoru za tepla

⚠ **NEPOUŽÍVEJTE sitič „1“.**

1. Zařaďte řadicí páku do neutrální polohy.
2. Stiskněte tlačítko startování motoru „2“.

⚠ **Pokud se motor nepodaří nastartovat, vyčkejte 30 sekund než provedete nový pokus.**

2.6 ZASTAVENÍ MOTORU

Se zcela uvolněnou plynovou rukojetí stiskněte tlačítko „1“ na řídítkách.

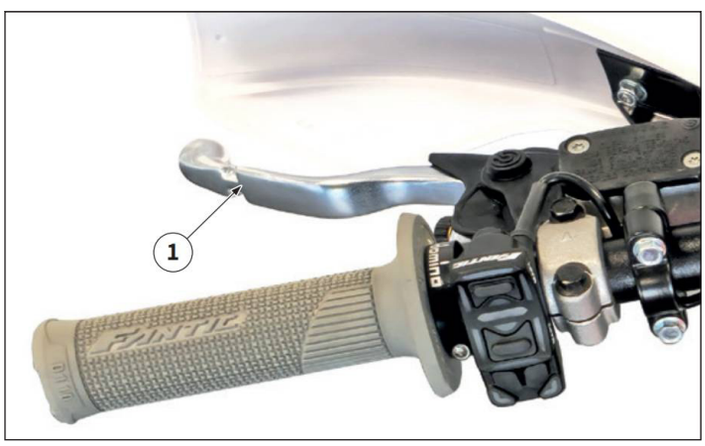

2.7 OVLÁDACÍ PRVKY

2.7.1 Páčka spojky

Páčka spojky „1“ je umístěna na levé straně řídítek; zapíná nebo vypíná spojku. Chcete-li spojku vypnout, zamáčkněte páčku spojky směrem k řídítkům.
Uvolněním páčky spojku sepnete. Pro plynulý rozjezd zamáčkněte rychle páčku a pomalu ji uvolněte.

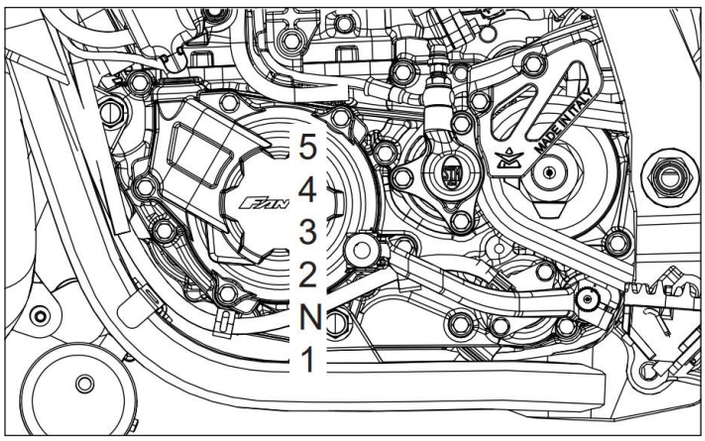

2.7.2 Řadicí pedál

Převodové poměry pětistupňové převodovky jsou dokonale odstupňovány.

Převodové stupně se řadí pomocí řadícího pedálu „1“ na levé straně motoru.

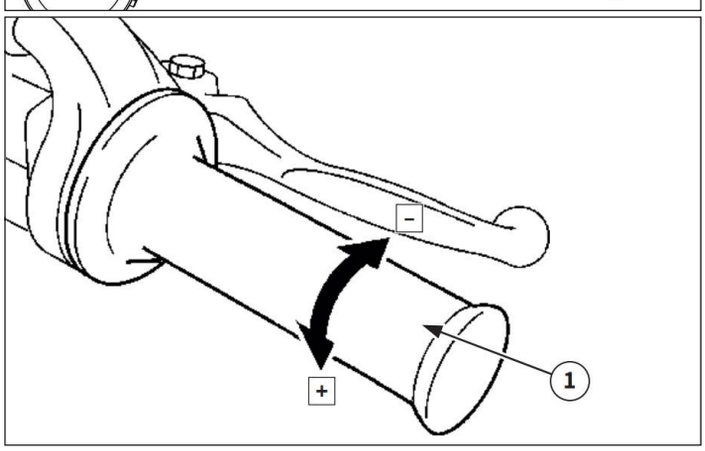

2.7.3 Plynová rukojeť

Plynová rukojeť „1“ je umístěna na pravé straně řídítek; zrychluje nebo zpomaluje motor. Chcete-li zrychlit, otočte rukojetí směrem k sobě; chcete-li zpomalit, otočte jí v opačném směru.

„+“ : zrychluje
„-“ : zpomaluje

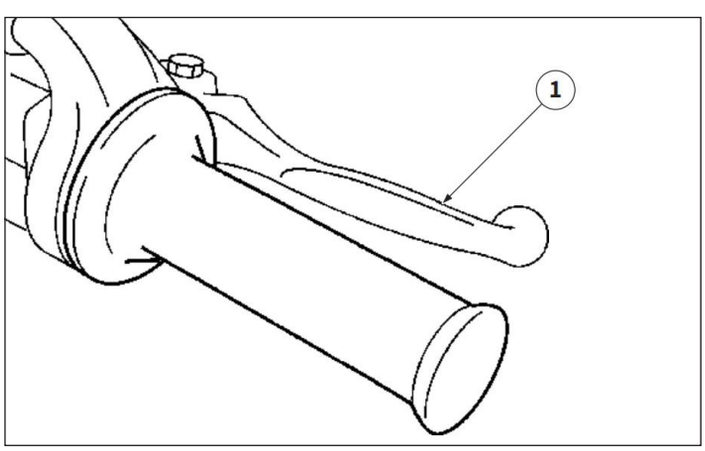

2.7.4 Páčka přední brzdy

Páčka přední brzdy „1“ je umístěna pravé straně řídítek. pro aktivaci přední brzdy zamáčkněte páčku směrem k řídítku.

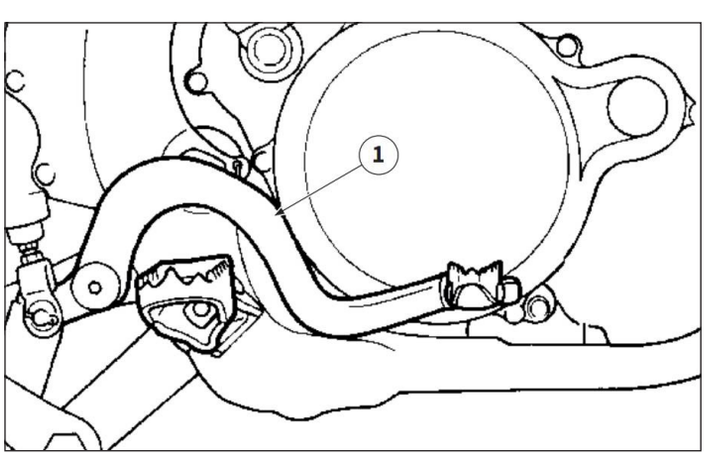

2.7.5 Pedál zadní brzdy

Zadní brzdový pedál „1“ je umístěn na pravé straně motocyklu. Sešlápnutím brzdového pedálu směrem dolů aktivujete zadní brzdu.

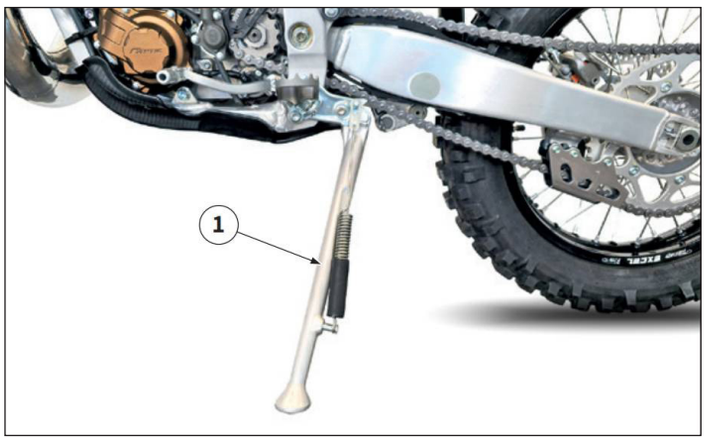

2.7.6 Boční stojan

Boční stojan „1“ slouží k podepření motocyklu při stání nebo při přepravě.

⚠ **Nikdy nepřetěžujte boční stojan.**

⚠ **Před nastartováním boční stojan zvedněte.**

2.7.7 Zámek rozety

Zámek rozety „1“, ovládaný klíčky od motocyklu, umožňuje umožňuje mechanicky uzamknout rozetu tak, že s ní nejde otočit.

ⓘ **Doporučujeme tento zámek používat v případech, že je motocykl ponechán zaparkovaný bez dozoru.**

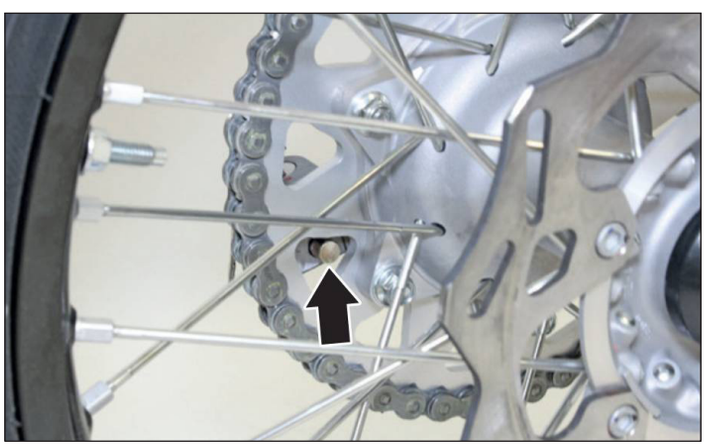

2.8 PŘÍSTROJOVÁ DESKA

2.8.1 Základní funkce

Maximální rychlost
- Rozsah: 0 ~ 360 km/h (0 ~ 225 mile)

Maximální otáčky
- Rozsah: 0 ~ 15 000 RPM

Průměrná rychlost
- Rozsah: 0 ~ 360 km/h (0 ~ 225 mile)

Otáčkoměr
- Rozsah: 0 ~ 10 000 RPM / 0 ~ 12 000 RPM / 0 ~ 15 000 RPM

Ukazatel rychlosti
- Rozsah: 0 ~ 360 km/h (0 ~ 225 mile)

Indikátory
- Neutrál (zelená)
- Pravý blinkr (zelená)
- Teplota chladící kapaliny (červená)
- Motorový olej (červená) *
- Motor (žlutá)
- Palivo (žlutá) *
- Levý blinkr (zelená)
- Dálková světla (modrá)

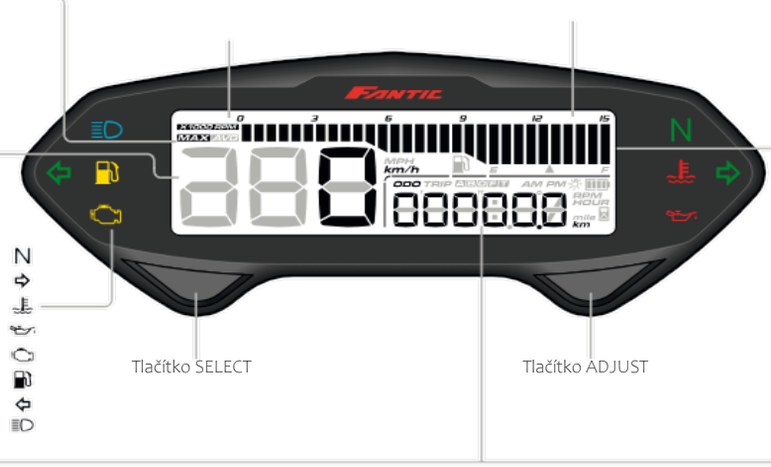

Odpor paliva
- Rozsah: 100Ω, 250Ω, 270Ω, 510Ω, 1200Ω, SWITCH, USER

Výstraha malého množství paliva
- Rozsah: 10 ~ 50%, jakmile je množství paliva měnší nebo rovna nastavené hodnotě, začne blikat indikátor paliva

Počítadlo celkově ujeté vzdálenosti
- Rozsah: 0 ~ 99999,9 km (mile), po překročení počítá opět od nuly.
- Jednotka zobrazení: 0,1 km (mile)

Počítadlo ujeté vzdálenosti A / B
- Rozsah: 0 ~ 999,9 km (mile), po překročení počítá opět od nuly.
- Jednotka zobrazení : 0,1 km (mile)

Otáčkoměr
- Rozsah: 0 ~ 15 000 RPM
- Jednotka zobrazení: 10 RPM

Napětí akumulátoru
- Rozsah: DC 8,0 V ~ 16,0 V
- Jednotka zobrazení: 0,1 V

Upozornění na výměnu motorového oleje
- Rozsah metrických jednotek: 500 (~ 8 000 km, nastavitelné) ~ -999 km, automaticky se snižuje v závislosti na celkově ujeté vzdálenosti.
- Rozsah imperiálních jednotek: 300 (~ 8 000 mi, nastavitelné) ~ -999 mi, automaticky se snižuje v závislosti na celkově ujeté vzdálenosti.
- Jednotka zobrazení: 1 km (mile)

Interní ODO
- Rozsah : 0 ~ 99,999.9 km (mile), nelze nastavit.
- Jednotka zobrazení: 0.1 km (mile)

Externí ODO
- Rozsah: 0 ~ 99,999 km (mile)
- Jednotka nastavení: 1 km (mile)

2.8.2 Funkce, nastavení

Ukazatal rychlosti	Rozsah: 0 ~ 360 km/h (0 ~ 225 mile) Bliká při překročení rozsahu Jednotka zobrazení: 1 km (mile)
Rychlost zobrazení	<0,5 s
Počítadlo celkově ujeté vzdálenosti	Rozsah: 0 ~ 99 999,9 km (mile), po překročení počítá opět od nuly. Jednotka zobrazení: 0,1 km (mile)
Počítadlo ujeté vzdálenosti A / B	Rozsah: 0 ~ 999,9 km (mile), po překročení počítá opět od nuly. Jednotka zobrazení: 0,1 km (mile)
Maximální rychlost	Rozsah: 0 ~ 360 km/h (0 ~ 225 mile) Jednotka zobrazení: 1 km (mile)
Průměrná rychlost	Rozsah: 0 ~ 360 km/h (0 ~ 225 mile)
Obvod pneumatik	Rozsah nastavení : 300 ~ 2,500 mm Jednotka nastavení: 1 mm
Body snímače	Rozsah nastavení : 1 ~ 20 bodů Jednotka nastavení: 1 bod
Otáčkoměr	Rozsah: 0 ~ 15 000 RPM Jednotka zobrazení: 10 RPM
Rychlost zobrazení	<0,5 s
Stupeň otáček	Rozsah: 0 ~ 10 000 RPM, 0 ~ 12 000RPM, 0 ~ 15 000 RPM Jednotka zobrazení: 0 ~ 10 000 RPM (333 RPM každý stupeň) 0 ~ 12 000 RPM (400 RPM každý stupeň) 0 ~ 15 000 RPM (500 RPM každý stupeň)
Maximální otáčky	Rozsah: 0 ~ 15,000 RPM Jednotka zobrazení: 10 RPM
Počet vstupních pulsů	Rozsah nastavení : P-0.5,P-1~P-25
Typ vstupního pulsu	Rozsah nastavení : Lo-Act, Hi-Act
Celková doba používání motocyklu	Rozsah: 0 ~ 99 999,9 hodin Jednotka zobrazení: 0,1 hodin
Doba používání motocyklu A / B	Rozsah: 0 ~ 99 999,9 hodin Jednotka zobrazení: 0,1 hodin

Odpor paliva	Rozsah nastavení : 100Ω, 250Ω, 270Ω, 510Ω, 1200Ω, SWITCH, USER
Ukazatel množství paliva pro okruhy	Rozsah nastavení : 10 okruhů Jakmile je množství paliva pro daný okruh měnší nebo rovno, začne blikat indikátor paliva.
Digitální ukazatel množství paliva	Rozsah nastavení : 0 ~ 100 % Jednotka nastavení: 10 %
Výstraha nedostatečného množství paliva	Rozsah nastavení : 10 ~ 50 %, jakmile je množství paliva měnší nebo rovno, začne blikat indikátor paliva. Jednotka nastavení: 10%
Napětí akumulátoru	Rozsah: DC8,0 V ~ 16,0 V Jednotka zobrazení: 0,1V
Interní ODO	Rozsah: 0~99 999,9 km (mile), nelze nastavit Jednotka zobrazení: 0,1 km (mile)
Externí ODO	Rozsah: 0~99 999,9 km (mile) Jednotka zobrazení: 0,1 km (mile)
Podsvícení displeje	Bílé
Provozní napětí	DC 12 V
Provozní teplota	-10 ~ +60 °C
Standard	JIS D 0203 (S2)
Rozměry	120 x 46 x 20 mm
Hmotnost	cca 240 g
Indikátory	Neutrál (zelená) N Pravý blinkr (zelená) Teplota chladící kapaliny (červená) Motorový olej (červená) * Motor (žlutá) Levý blinkr (zelená) Palivo (žlutá) * Dálková světla (modrá) * **Upozornění**: Varovné kontrolky nejsou na tomto motocyklu aktivní.

POZNÁMKA Případné změny designu a specifikace nebudou oznámeny.

2.8.3 Rozměry přístrojové desky

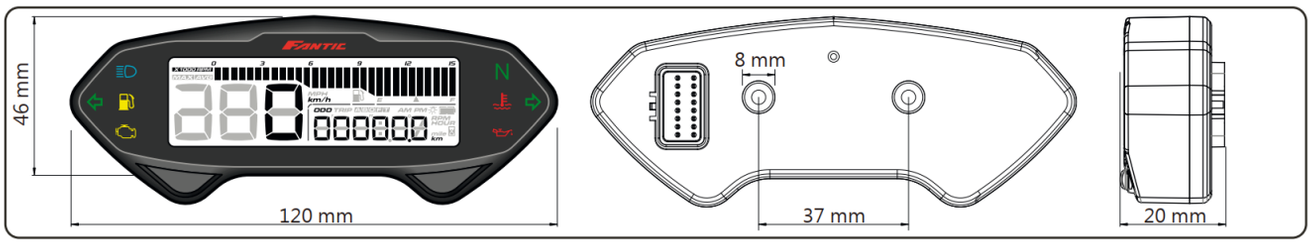

2.8.4 Funkce tlačítka SELECT

- Stiskem **tlačítka Select** na obrazovce s napětím akumulátoru zobrazíte obrazovku se stavem paliva.
- Podržením **tlačítka Select po dobu 3 sekund** na jakékoliv obrazovce přepínáte mezi stupnicí stavu paliva a otáčkoměrem.

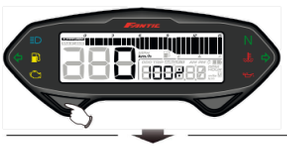

- Stiskem **tlačítka Select** na obrazovce se stavem paliva zobrazíte obrazovku s napětím akumulátoru.

- Obrazovka se stavem paliva.

2.8.5 Funkce tlačítka ADJUST

- Stiskem **tlačítka Adjust** na obrazovce ODO zobrazíte obrazovku s počítadlem ujeté vzdálenosti A.
- Současným podržením **tlačítek Select + Adjust po dobu 3 sekund** na obrazovce ODO aktivujete režim nastavení (viz další strana).

- Stiskem **tlačítka Adjust** na obrazovce Trip A zobrazíte obrazovku s Trip B.
- Podržením **tlačítka Adjust po dobu 3 sekund** tuto obrazovku vynulujete.

- Stiskem **tlačítka Adjust** na obrazovce Trip B zobrazíte obrazovku s upozorněním na výměnu motorového oleje.
- Podržením **tlačítka Adjust po dobu 3 sekund** tuto obrazovku vynulujete.

- Stiskem **tlačítka Adjust** na obrazovce s upozorněním na výměnu motorového oleje zobrazíte obrazovku s celkovou dobou užívání motocyklu.
- Podržením **tlačítka Adjust po dobu 3 sekund** tuto obrazovku vynulujete.

- Stiskem **tlačítka Adjust** na obrazovce s celkovou dobou užívání motocyklu zobrazíte obrazovku s dobou používání A.

- Stiskem **tlačítka Adjust** na obrazovce s celkovou dobou užívání motocyklu zobrazíte obrazovku s dobou používání B.
- Podržením **tlačítka Adjust po dobu 3 sekund** tuto obrazovku vynulujete.

- Stiskem **tlačítka Adjust** na obrazovces dobou používání B zobrazíte obrazovku s maximální rychlostí.
- Podržením **tlačítka Adjust po dobu 3 sekund** tuto obrazovku vynulujete.

- Stiskem **tlačítka Adjust** na obrazovce s maximální rychlostí zobrazíte obrazovku s s průměrnou rychlostí.
- Podržením **tlačítka Adjust po dobu 3 sekund** tuto obrazovku vynulujete.

- Stiskem **tlačítka Adjust** na obrazovce s průměrnou rychlostí se vrátíte zpět na úvodní obrazovku ODO.
- Podržením **tlačítka Adjust po dobu 3 sekund** tuto obrazovku vynulujete.

- Obrazovka s celkovým počítadlem ujetých kilometrů ODO.

2.8.6 Obrazovky režimu nastavení

- Současným podržením **tlačítek Select + Adjust po dobu 3 sekund** na obrazovce ODO aktivujete režim nastavení.
- Stiskem tlačítka Adjust rotujte mezi obrazovkamy nastavení pro obvod pneumatiky a bodů snímače, pulsů otáček, odporu paliva, podsvícení displeje, upozornění na výměnu motorového oleje, jednotek, externím a interním počítadlem celkové ujeté vzdálenosti.
- Podržením **tlačítka Select po dobu 3 sekund** na jakékoliv obrazovce přepínáte mezi stupnicí stavu paliva a otáčkoměrem.

POZNÁMKA Pokud v režimu nastavení nestisknete tlačítko během 30 sekund anebo pokud se rychlost zvýší nad 3 km/h, automaticky se zobrazí úvodní obrazovka.

POZNÁMKA Po opuštění jakékoliv obrazovky v režimu nastavení jsou údaje na ní nastavené uloženy.

2.8.7 Aktivace režimu nastavení a jeho funkce

- Současným podržením **tlačítek Select + Adjust po dobu 3 sekund** na obrazovce ODO aktivujete režim nastavení.

Seznam funkcí

1. Nastavení obvodu pneumatiky a bodů snímače
2. Nastavení pulsů otáček
3. Nastavení odporu paliva
4. Nastavení podsvícení displeje
5. Nastavení upozornění na výměnu motorového oleje
6. Nastavení jednotek
7. Externí ODO
8. Interní ODO

2.8.8 Obvod pneumatiky a body snímače

- Stiskem **tlačítka Select** aktivujte obrazovku s nastavením obvodu pneumatik a bodů snímače.

VAROVÁNÍ

- Změřte obvod pneumatiky (tu kterou sníma čidlo) a zadejte odpovídající počet bodů senzoru (magnet lze namontovat buď na šroub kotouče brzdy nebo na šroub rozety).
- Zobrazená rychlost je závislá na tomto nastavení. Před uložením se ujistěte, že je nastavená hodnota správná.

Pokud měníte pneumatiky, proveďte opět toto nastavení.

- **Příklad: Obvod pneumatiky je 1 300 mm.**
- Stiskem **tlačítka Select** vyberte číslici, kterou chcete nastavit.
- Př.: Nastavení začíná na hodnotě 1 000.

Nyní bliká číslice v řádu tisíců.

POZNÁMKA Rozsah: 300 ~ 2 500 mm
Jednotky: 1 mm

P.S. Zkuste to!

- **Ventilek je možné definovat jako startovní a koncový bod pro měření obvodu kola a následně obvod změřit svinovacím metrem.**

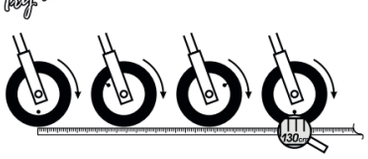

- Stiskem **tlačítka Adjust** nastavte požadovanou číslici.

- Stiskem **tlačítka Select** aktivujte obrazovku s nastavením bodů snímače.
- Př.: Nastavení obvodu pneumatiky se změní z **1 000 mm** na **1 300 mm**.

- **Příklad: Bodů snímače je 6.**
- Stiskem **tlačítka Adjust** nastavte požadovanou číslici.
- Př.: Nastavení začíná na hodnotě 1P.

Nyní bliká číslice nastavení.

POZNÁMKA Rozsah: 1 ~ 20 bodů

- Stiskem **tlačítka Select** se vraťte zpět na obrazovku s nastavením obvodu pneumatiky a bodů snímače.
- Př.: Počet bodů snímače je nyní nastaven na **6P**.

- Stiskem **tlačítka Adjust** se přesuňte k dalšímu nastavení.

2.8.9 Nastavení pulsů otáček

- Stiskem **tlačítka Select** aktivujte obrazovku s nastavením pulsů otáček.

- **Příklad: Nastavení příjmu signálu pulsů pro případ, kdy jedna otáčka dává 13 pulsů.**
- Stiskem **tlačítka Adust** nastavte požadované nastavení.

⚠ Aktuální nastavení bliká.

POZNÁMKA Rozsah: 0,5 - 1 ~ 25

Hodnota	Zdvihů a pístů		Signálů otáček na zážeh
0,5	-	4C-P1	2RPM signály na 1 zážeh
1	2C-P1	4C-P2	1RPM signál na 1 zážeh
2	2C-P2	4C-P4	1RPM signál na 2 zážehy
3	2C-P3	4C-P6	1RPM signál na 3 zážehy
4	2C-P4	4C-P8	1RPM signál na 4 zážehy
5		4C-P10	1RPM signál na 5 zážehů
6	2C-P6	4C-P12	1RPM signál na 6 zážehů

⚠ **VAROVÁNÍ**

U většiny čtyřtaktních motocyklů s jedním pístem dojde k zážehu každých 360° jednou, takže nastavení by mělo být stejné jako u motocyklu s dvoutaktním motorem a jedním pístem.

- Stiskem **tlačítka Select** aktivujte obrazovku s nastavením typu pulsu.
- Př.: Počet snímaných pulsů se změní z P-1 na P-13.

- **Příklad: Nastavení typu pulsu na vysoký (Hi--Act).**
- Stiskem **tlačítka Adust** nastavte požadované nastavení.

⚠ Aktuální nastavení bliká.

POZNÁMKA Rozsah: Hi-Act ~ Lo-Act

POZNÁMKA Pokud při detekci signálu otáček dochází ke špatnému snímání nebo rušení, zvolte jiný průběh snímání otáček.

- Stiskem **tlačítka Select** se vraťte zpět na obrazovku s nastavení pulsů otáček.
- Př.: Typ pulsu se změní z Lo-Act na Hi-Act.

- **Příklad: Nastavení stupňů otáček na 10 000 RPM.**
- Stiskem **tlačítka Select** vyberte číslici, kterou chcete nastavit.
- Př.: Stupně otáček jsou nastaveny na 15 000 RPM.

⚠ Aktuální nastavení bliká.

POZNÁMKA Rozsah: 10 000RPM / 12 000RPM / 15 000RPM

- Stiskem **tlačítka Adjust** nastavte požadovanou hodnotu.

- Stiskem **tlačítka Select** se vraťte zpět na obrazovku s nastavením pulsů.
- Př.: JStupně otáček se změní z 15 000RPM na 10 000RPM.

- Stiskem **tlačítka Adjust** se přesuňte k dalšímu nastavení.

2.8.10 Neaktivní funkce

⚠ **VAROVÁNÍ**

Nastavení měření odporu paliva
Manuální nastavení úrovně paliva
Nastavení autodetekce úrovně odporu paliva
Nastavení výstrahy paliva

Veškeré funkce týkající se paliva jsou na tomto motocyklu odpojeny.

2.8.11 Nastavení podsvícení displeje

- Stiskem **tlačítka Select** aktivujte obrazovku s nastavením podsvícení displeje.

- **Příklad: Nastavení podsvícení displeje na 60% (3).**
- Stiskem **tlačítka Adjust** nastavte požadovanou hodnotu.

⚠ Aktuální nastavení bliká.

POZNÁMKA Rozsah:
1 (Tmavý) ~ 5 (Světlý)
5 úrovní po 20%
Podsvícení se mění automaticky se změnou hodnoty

- Stiskem **tlačítka Select** se vraťte zpět na obrazovku s nastavením podsvícení displeje.
- Př.: Podsvícení se změní z 5 (100%) na 3 (60%).

- Stiskem **tlačítka Adjust** se přesuňte k dalšímu nastavení.

2.8.12 Nastavení upozornění na výměnu oleje

- Stiskem **tlačítka Select** aktivujte obrazovku s nastavením upozornění na výměnu motorového oleje.

- **Příklad: Nastavení typu motoru na 4T.**
- Stiskem **tlačítka Adust** nastavte požadovanou číslici.
- Př.: Typ motoru je nastaven na 2T.

⚠ Aktuální nastavení bliká.

POZNÁMKA Rozsah: 2T / 4T

- Stiskem **tlačítka Select** aktivujte obrazovku s nastavením upozornění na výměnu motorového oleje pro 4T motory.
- Př.: Typ motoru se změní z 2T na 4T.

- **Příklad: Nastavení upozornění na 1 500.**
- Stiskem **tlačítka Select** vyberte číslici, kterou chcete nastavit.
- Př.: Upozornění je nastaveno na 1 000.

⚠ Aktuální nastavení bliká.

POZNÁMKA

- Upozornění u dvoutaktního motoru je indikováno vnějším varovným signálem (rozsvítí se kontrolka motorového oleje).
- Upozornění motorového oleje u čtyřtaktního motoru je interně nastaveno chronografem.

- Stiskem **tlačítka Adjust** nastavte požadovanou hodnotu.

- Stiskem **tlačítka Select** se vraťte zpět na obrazovku s upozorněním na výměnu motorového oleje.
- Př.: Upozornění se změní z 1 000 na 1 500.

- Stiskem **tlačítka Adjust** se přesuňte k dalšímu nastavení.

2.8.13 Nastavení jednotek

- Stiskem **tlačítka Select** aktivujte obrazovku s nastavením jednotek.

- Stiskem **tlačítka Adjust** nastavte požadované jednotky.

- Stiskem **tlačítka Select** se vraťte zpět na obrazovku s nastavením jednotek.
- Př.: Jednotky se změní z km/h a km na MPH a mile.

- Stiskem **tlačítka Adjust** se přesuňte k dalšímu nastavení.

2.8.14 Externí počítadlo ujeté vzdálenosti ODO

- Stiskem **tlačítka Select** aktivujte obrazovku s nastavením externího počítadla.

- **Příklad: Nastavení externího počítadla na 12 500 km.**
- Stiskem **tlačítka Select** vyberte číslici, kterou chcete nastavit.

⚠ Nyní bliká číslice v řádu desetitisíců.

POZNÁMKA Rozsah: 0 ~ 99 999,9 km

- Stiskem **tlačítka Adjust** nastavte požadovanou číslici.

- Stiskem **tlačítka Select** aktivujte obrazovku s nastavením externího počítadla.
- Př.: Externí počítadlo změní hodnotu z 0 na 12 500 km.

- Stiskem **tlačítka Adjust** se přesuňte k dalšímu nastavení.

2.8.15 Interní počítadlo ujeté vzdálenosti ODO

- **Příklad: Interní počítadlo má naměřeno na 50 000 km.**
- Podržením **tlačítka Select na dobu 3 sekund** se vraťte na úvodní obrazovku ODO.

⚠ Údaj je pouze informační a nelze jej nastavit.

POZNÁMKA Rozsah: 0 ~ 99 999,9 km

- Úvodní obrazovka.

2.8.16 Závady a jejich řešení

Následující situace neznamenají poruchu přístrojové desky. Než ji odnesete do opravy, zkontrolujte prosím následující:

Závada	Řešení
Přístrojová deska po zapnutí nefunguje	Přístrojová deska není pod napětím. • Ujistěte se, že je připojena ke zdroji napájení. • Jestliže je přívod a pojistka v pořádku, je nejspíše vadný nebo starý akumulátor (není schopen dodávat DC 8V)
Přístrojová deska zobrazuje chybné údaje	• Zkontrolujte napětí akumulátoru a ujistěte se, že dodává min. DC 8V.
Rychlost se nezobrazuje nebo neodpovídá	• Ujistěte se, že je rychlostní čidlo správně zapojeno a pracuje správně. Zkontrolujte také kabeláž čidla. • Zkontrolujte nastavení obvodu pneumatiky. Viz strana 37 tohoto manuálu.
Ujetá vzdálenost se nepočítá nebo neodpovídá	Je možné, že je napájecí konektor uvolněn. • Zkontrolujte zapojení konektoru.
Otáčkoměr se nezobrazuje nebo neodpovídá	• Zkontrolujte zapojení RPM čidla. • Zkontrolujte, zda je zapalovací svíčka typu R. V případě že není, vyměňte ji za zapalovací svíčku typu R. • Zkontrolujte nastavení. Viz strana 38 tohoto manuálu.
Ukazatel paliva se nezobrazuje nebo neodpovídá	• Zkontrolujte palivovou nádrž. • Zkontrolujte kabeláž. • Zkontrolujte nastavení obvodu pneumatiky. Viz strana 37 tohoto manuálu.

***: Pokud se problém nevyřeší ani po provedení výše uvedených kroků, obraťte se na autorizovaný servis.**

2.8.17 Tovární hodnoty

Nastavení	Verze	Tovární hodnota
Obvod kola	-	2210
Body snímače	-	P16
Počet pulsů otáček	-	P01
Typ pulsů otáček	-	HI-ACT
Palivová rezerva	-	SWITCH
Olejová rezerva	-	SWITCH

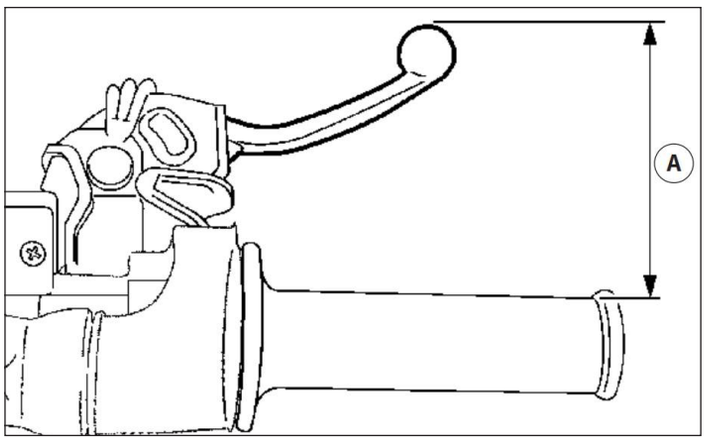

3.1 BRZDY

3.1.1 Seřízení páčky přední brzdy

Zkontrolujte vůli brzdové páčky „A“: Pokud je to potřeba, seřiďte ji.

Poloha brzdové páky „A“:
Standardní poloha: 100 mm
Rozsah nastavení: 86-105 mm

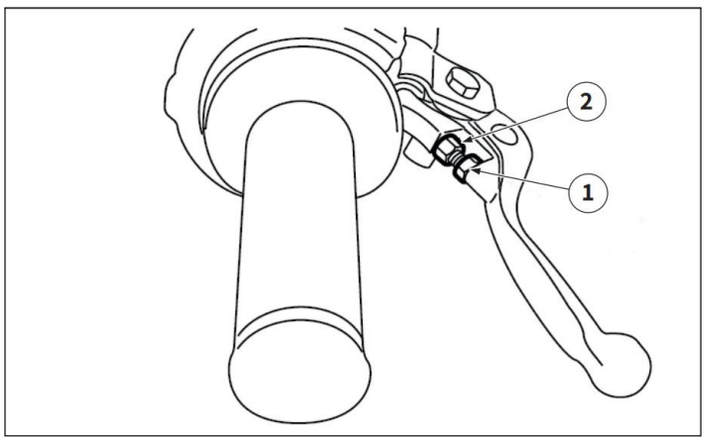

Vůli brzdové páčky nastavíte následovně:
- Odstraňte kryt brzdové páčky.
- Povolte pojistnou matici „1“.
- Otáčejte seřizovacím šroubem „2“, dokud nedosáhnete odpovídající vůle páčky „A“.
- Utáhněte pojistnou matici „1“.
- Nasaďte zpět kryt brzdové páky.

Nezapomeňte pojistnou matici utáhnout,Povolená pojistná matice snižuje účinnost brzd.

Pojistná matice:
5 Nm

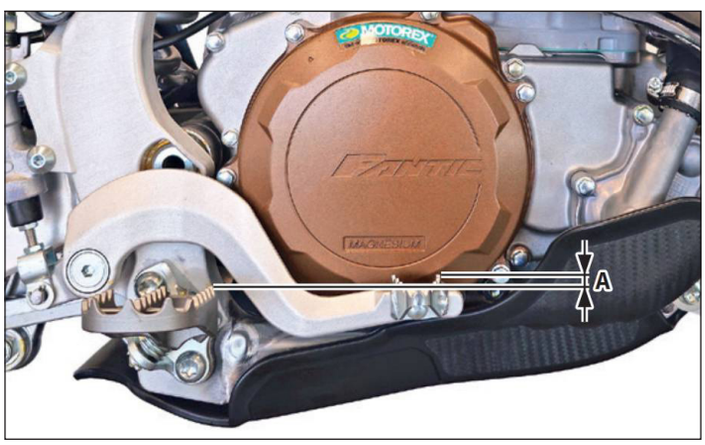

3.1.2 Seřízení pedálu zadní brzdy

Zkontrolujte vůli brzdového pedálu „A“. Pokud je to potřeba, seřiďte ji.

Vůle brzdového pedálu „A“:
5,0 mm.

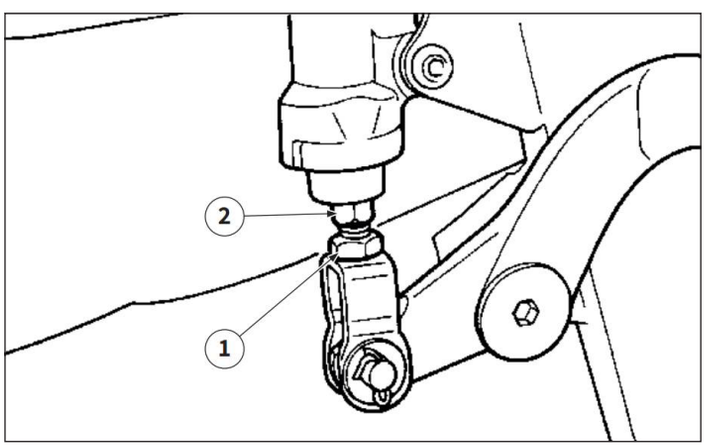

Vůli brzdového pedálu nastavíte následovně:
- Povolte pojistnou matici „1“.
- Otáčejte seřizovací maticí „2“, dokud nedosáhnete odpovídající vůle pedálu „A“.
- Utáhněte pojistnou matici „1“.

Pojistná matice:
6 Nm

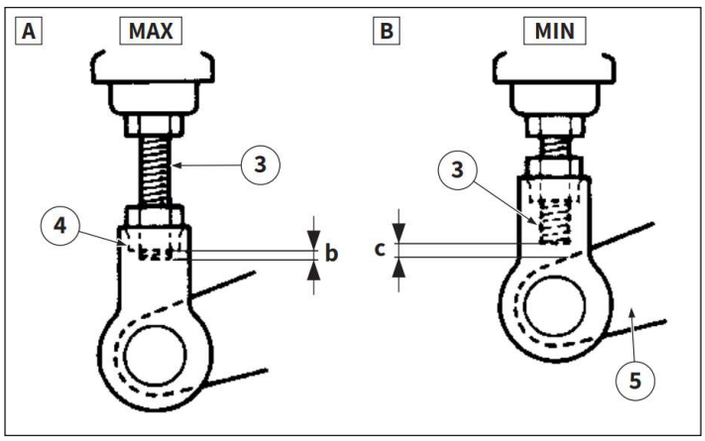

Vůli brzdového pedálu seřiďte v rozsahu „A“ až „B“, jak je uvedeno na obrázku (Konec závitu „3“ šroubu musí být prošroubován „b“ do matice „4“, ale současně nesmí být blíže k brzdovému pedálu „5“ než „c“ = 2 mm). Po seřízení výšky pedálu se ujistěte, zda zadní brzda neprokluzuje.

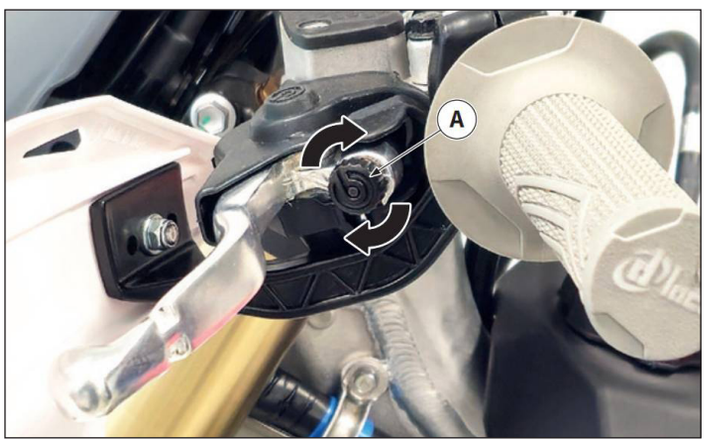

3.2 SPOJKA

3.2.1 Seřízení vůle páčky spojky

Otáčením seřizovacího šroubu „1“ nastavte vůli páčky spojky v klidovém stavu tak, aby měla dobrý záběr.

Chcete-li páčku spojky přiblížit k řídítkům, otočte šroubem „1“ proti směru hodinových ručiček. Chcete-li páčku spojky posunout od řídítek, otáčejte šroubem „1“ ve směru hodinových ručiček.

Seřizovacím šroubem otáčejte pouze rukou a NEOTÁČEJTE jím přes dorazové polohy.

Seřizování neprovádějte za jízdy.

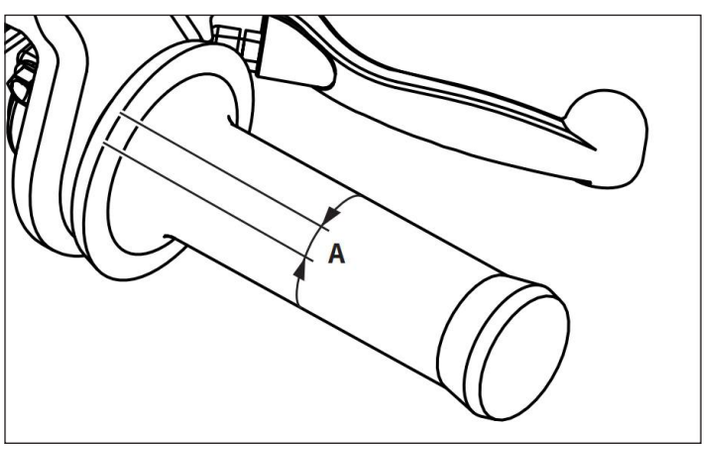

3.3 PLYNOVÁ RUKOJEŤ

3.3.1 Kontrola vůle plynové rukojeti

- Zkontrolujte vůli plynové rukojeti.
- Otočte řídítka úplně doprava, co nejvíce to jde.
- Mírně otáčejte plynovou rukojetí dopředu a dozadu.
- Zkontrolujte vůli plynové rukojeti „A“.

Vůle plynové rukojeti „A“:
3,0-5,0 mm

Pokud je to potřeba, seřiďte ji.

- Spusťte motor a zkontrolujte, zda se volnoběžné otáčky nezměnily.

Pokud se volnoběžné otáčky liší, pokračujte v postupu seřízení.

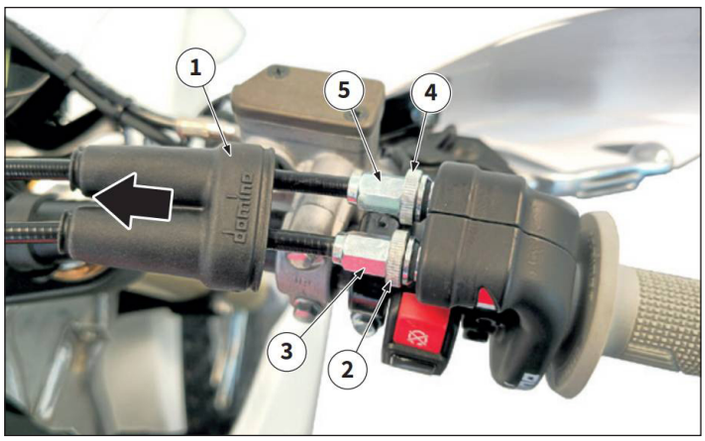

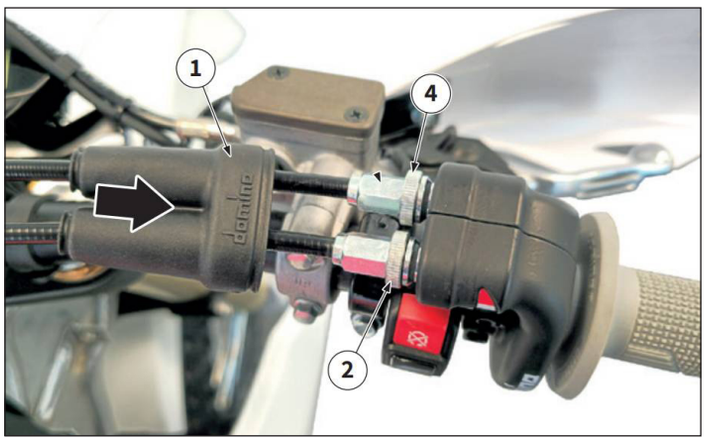

3.3.2 Seřízení vůle plynové rukojeti

Příprava

- Umístěte řídítka do dokonale rovné polohy.
- Odstraňte ochranný kryt kabelů „1“.
- Povolte pojistnou matici „2“.
- Úplně utáhněte seřizovací šroub „3“.
- Povolte pojistnou matici „4“.
- Úplně utáhněte seřizovací šroub „5“.

Seřízení

- Otočte seřizovací šroub „3“ tak, aby kabely měly u rukojeti dostatečnou vůli.
- Změřte vůli plynové rukojeti.
- Vyšroubujte seřizovací šroub „5“, dokud nedosáhnete odpovídající vůle plynové rukojeti.
- Utáhněte seřizovací šroub „5“ přibližně o dvě otáčky.
- Znovu zkontrolujte vůli plynové rukojeti.

Vůle plynové rukojeti „A“:
3,0-5,0 mm.

Závěr

- Utáhněte pojistnou matici „4“.
- Utáhněte pojistnou matici „2“.
- Nasaďte ochranný kryt „1“.
- Zkontrolujte hladký chod ovládacího knoflíku plynu.
- Zkontrolujte vůli ovládacího knoflíku plynu.

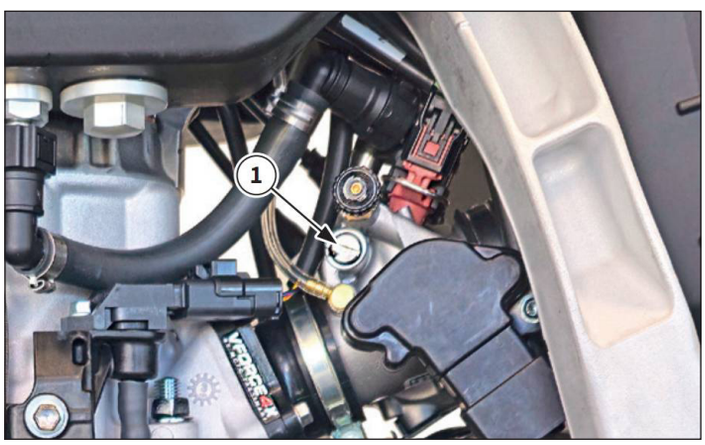

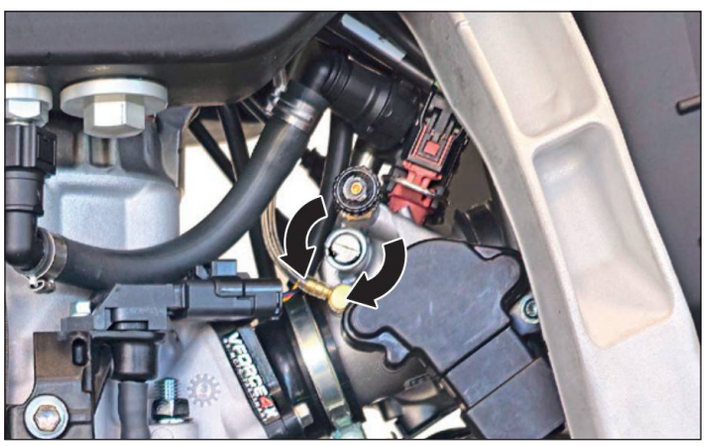

3.4 SEŘÍZENÍ VOLNOBĚŽNÝCH OTÁČEK

Volnoběžné otáčky:
1600 ± 200 ot/min

- Nastartujte motor.
- Počkejte, až motor dosáhne provozní teploty.

Provozní teplota motoru:
75 - 95 °C

Zkontrolujte, zda je vypnut sitič.

- Otáčením seřizovacího šroubu „1“ umístěném na levé straně převodovky nastavte volnoběžné otáčky.

Otáčení seřizovacího šroubu volnoběhu:
ve směru hodinových ručiček > snížení otáček
proti směru hodinových ručiček > zvýšení otáček

Nastavujte v malých krocích.

Nesprávné volnoběžné otáčky mohou způsobit poškození motoru.

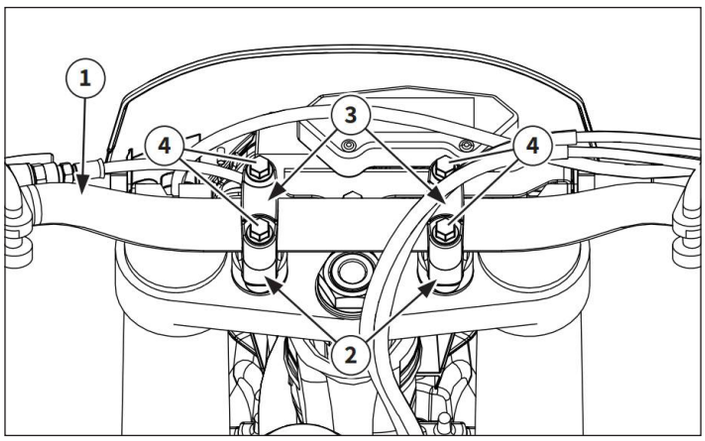

3.5 SEŘÍZENÍ ŘÍDÍTEK

3.5.1 Montáž a seřízení řídítek

Nainstalujte řídítka „1“ na spodní podpěry „2“.
Nainstalujte horní podpěry „3“ a upevňovací šrouby „4“, aniž byste je trvale utáhli.

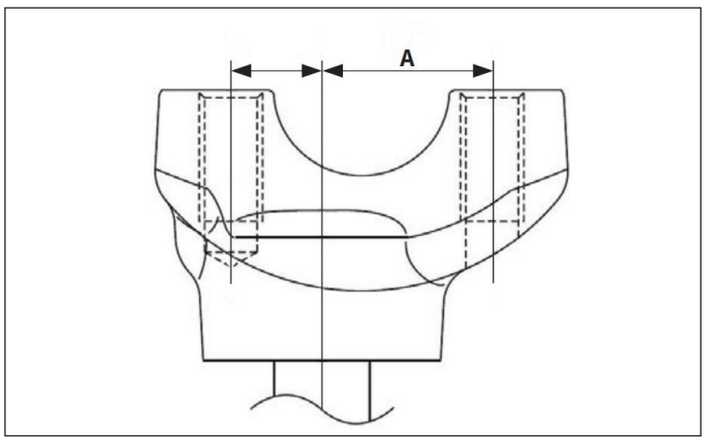

Nainstalujte spodní držáky řídítek tak, aby strana s nejdelší vzdáleností „A“ směřovala dopředu. Jejich instalací v opačném směru je možné změnit předsazení řídítek.

Instalací spodních úchytů v opačném směru lze změnit předsazení řídítek.

Matice spodní podpěry řídítek:
40 Nm

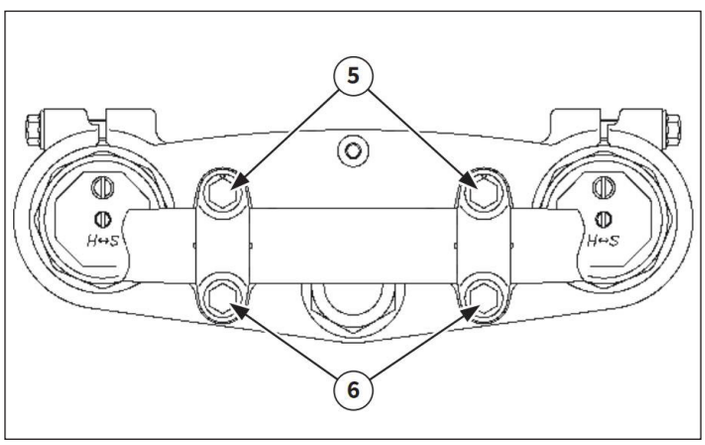

Nejprve utáhněte šrouby na přední straně „5“ horního držáku řídítek a poté šrouby na zadní straně „6“.

Horní držák řídítek vždy instalujte tak, aby jeho směrové značky lícovaly s referenčními značkami hlavy řízení.

Šroub horní podpěry řídítek:
28 Nm

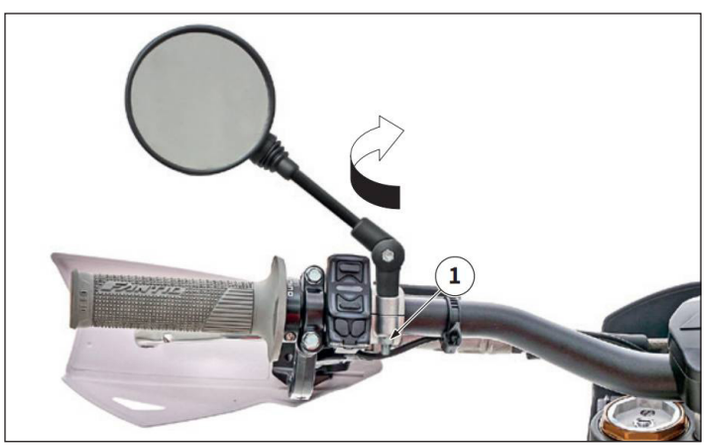

3.6 ZPĚTNÁ ZRCÁTKA

Níže popsané operace platí pro obě zpětná zrcátka.

- Postavte motocykl na stojan a na rovnou a stabilní plochu.
- Povolte pojistnou matici „1“, otočte levým zpětným zrcátkem proti směru hodinových ručiček a odšroubujte je, poté otočte pravým zpětným zrcátkem ve směru hodinových ručiček a odšroubujte je.

Při opětovné montáži před dotažením matice zkontrolujte, zda je nosná tyč zrcátka v jedné rovině s řídítky.

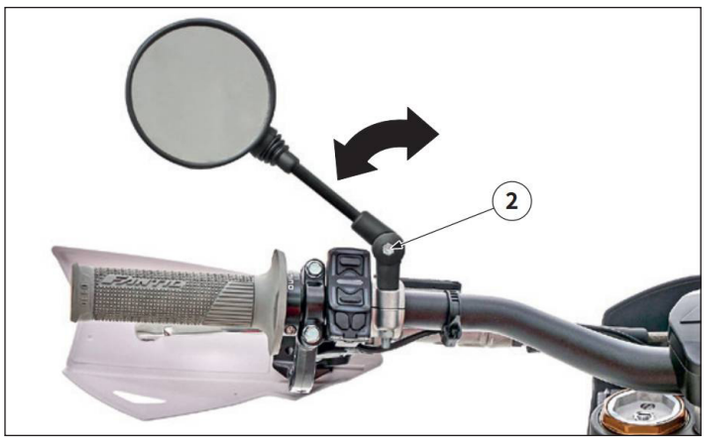

3.6.1 Seřízení zpětných zrcátek

Chcete-li seřídit zpětná zrcátka, nasedněte na motocykl a natočte je podle svých potřeb. Je také možné nastavit sklon nosné tyče zpětného zrcátka. Chcete-li tuto operaci provést, povolte šroub „2“, posuňte nosnou tyč do strany a šroub „2“ opět utáhněte.

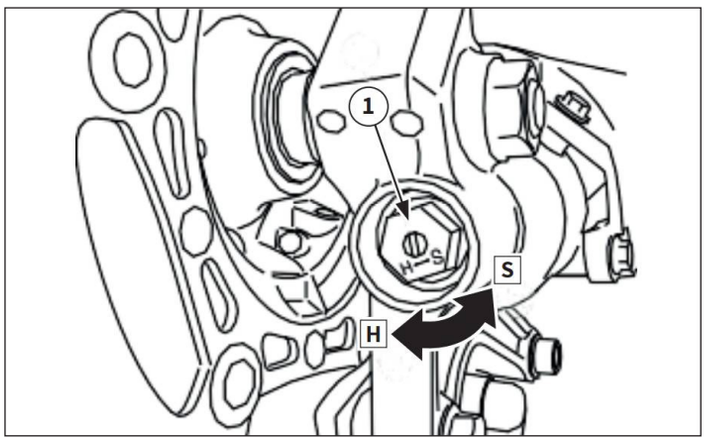

3.7 SEŘÍZENÍ PŘEDNÍ VIDLICE

3.7.1 Seřízení zpětného tlumení

- Nastavení zpětné tlumící síly provedete seřizovacím prvkem „1“. Rozsah nastavení je 20 kliknutí.
- Chcete-li zvýšit zpětnou tlumící sílu (pomalejší návrat), otáčejte seřizovacím prvkem ve směru hodinových ručiček směrem k písmenu „H“.
- Chcete-li zmenšit zpětnou tlumící sílu (rychlejší návrat), otáčejte seřizovacím prvkem proti směru hodinových ručiček směrem k písmenu „S“.

Standardní nastavení:
10 kliknutí směrem k „S“ ze zcela utažené pozice.

Nesnažte se vyšroubovat seřizovací prvek za dorazovou polohu (v obou směrech), aby nedošlo k poškození tlumiče.

Obě vidlice nastavte vždy stejně. Nerovnoměrné nastavení může vést k potížím s ovládáním a ke ztrátě stability.

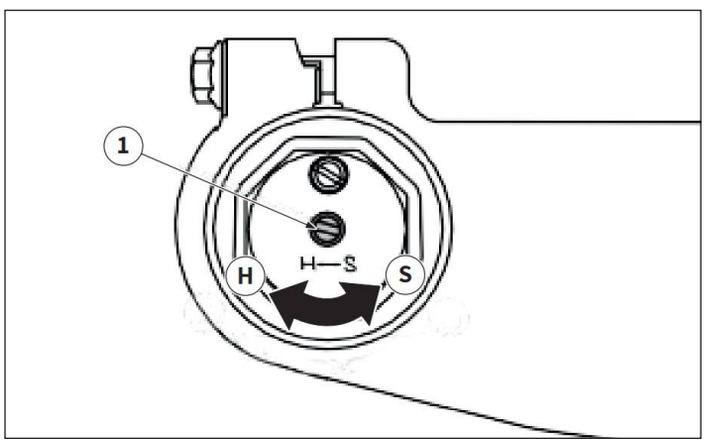

3.7.2 Seřízení kompresního tlumení

- Nastavení zpětné tlumící síly provedete seřizovacím prvkem „1“. Rozsah nastavení je 20 kliknutí.
- Chcete-li zvýšit kompresní tlumící sílu (silnější tah), otáčejte seřizovacím prvkem ve směru hodinových ručiček směrem k písmenu „H“.
- Chcete-li zmenšit kompresní tlumící sílu (měkčí tah), otáčejte seřizovacím prvkem proti směru hodinových ručiček směrem k písmenu „S“.

Standardní nastavení:
13 kliknutí směrem k „S“ ze zcela utažené pozice.

Nesnažte se vyšroubovat seřizovací prvek za dorazovou polohu (v obou směrech), aby nedošlo k poškození tlumiče.

Obě vidlice nastavte vždy stejně. Nerovnoměrné nastavení může vést k potížím s ovládáním a ke ztrátě stability.

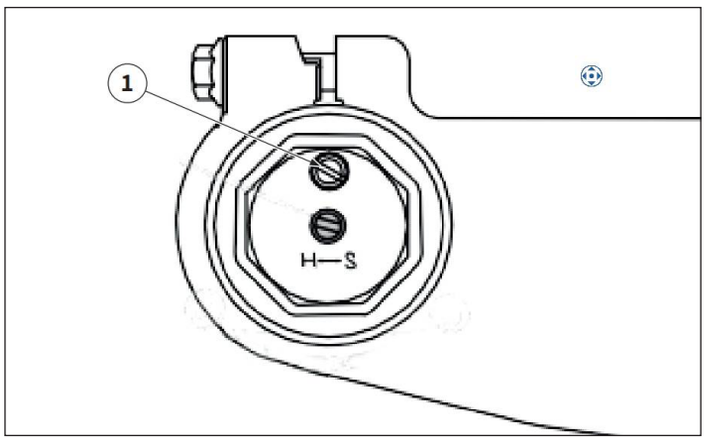

3.7.3 Tuhost přední vidlice

Pokud se při jízdě jeví počáteční pohyb přední vidlice jako příliš tuhý, snižte tlak v přední vidlici.

- Zvedněte přední kolo tak, že pod motor něj umístíte vhodný stojan.
- Povolením odvzdušňovacího šroubu „1“ a snižte tlak v přední vidlici.
- Utáhněte odzvdušňovací šroub „1“.

Odvzdušňovací šroub:
1,3 Nm

Pro zlepšení výkonu přední vidlice a jejímu přizpůsobení různým povrchům, stylu jízdy a hmotnosti jezdce dodává Fantic pružiny s různými zátěžovými koeficienty, které lze zakoupit u autorizovaných prodejců.

Zátěžový koeficient		Výrobní číslo
3,9 N/mm		06415005
4,0 N/mm		06415005
4,1 N/mm		06417005 - 06125005
4,2 N/mm		06418005
4,3 N/mm	**STANDARD**	06419005
4,4 N/mm		06420005
4,5 N/mm		06421005
4,6 N/mm		06422005
4,7 N/mm		06423005

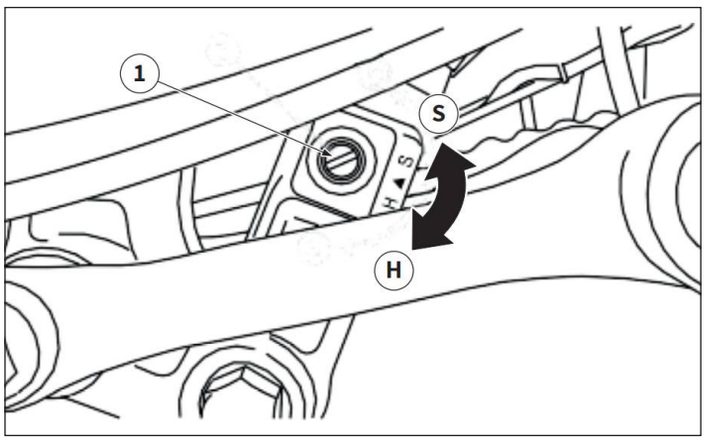

3.8 SEŘÍZENÍ ZADNÍHO TLUMIČE

3.8.1 Seřízení zpětného tlumení

- Nastavení zpětné tlumící síly provedete seřizovacím prvkem „1“. Rozsah nastavení je 20 kliknutí.
- Chcete-li zvýšit zpětnou tlumící sílu (pomalejší návrat), otáčejte seřizovacím prvkem ve směru hodinových ručiček směrem k písmenu „H“.
- Chcete-li zmenšit zpětnou tlumící sílu (rychlejší návrat), otáčejte seřizovacím prvkem proti směru hodinových ručiček směrem k písmenu „S“.

Standardní nastavení:
10 kliknutí směrem k „S“ ze zcela utažené pozice.

Nesnažte se vyšroubovat seřizovací prvek za dorazovou polohu (v obou směrech), aby nedošlo k poškození tlumiče.

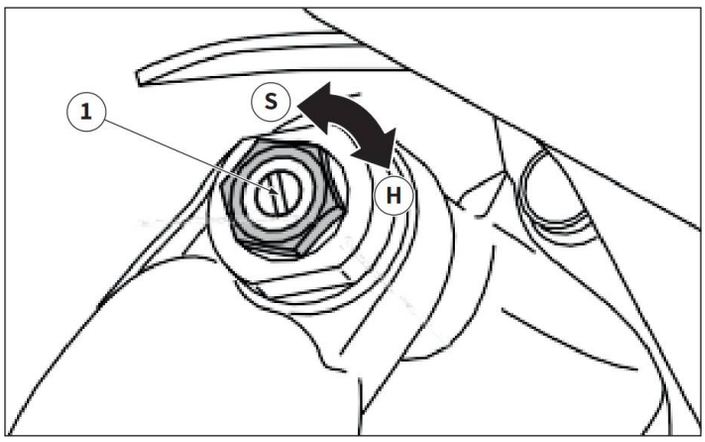

3.8.2 Seřízení kompresního tlumení pro nízkou rychlost

- Nastavení zpětné tlumící síly provedete seřizovacím prvkem „1“. Rozsah nastavení je 20 kliknutí.
- Chcete-li zvýšit kompresní tlumící sílu (silnější tah), otáčejte seřizovacím prvkem ve směru hodinových ručiček směrem k písmenu „H“.
- Chcete-li zmenšit kompresní tlumící sílu (měkčí tah), otáčejte seřizovacím prvkem proti směru hodinových ručiček směrem k písmenu „S“.

Standardní nastavení:
12 kliknutí směrem k „S“ ze zcela utažené pozice.

Nesnažte se vyšroubovat seřizovací prvek za dorazovou polohu (v obou směrech), aby nedošlo k poškození tlumiče.

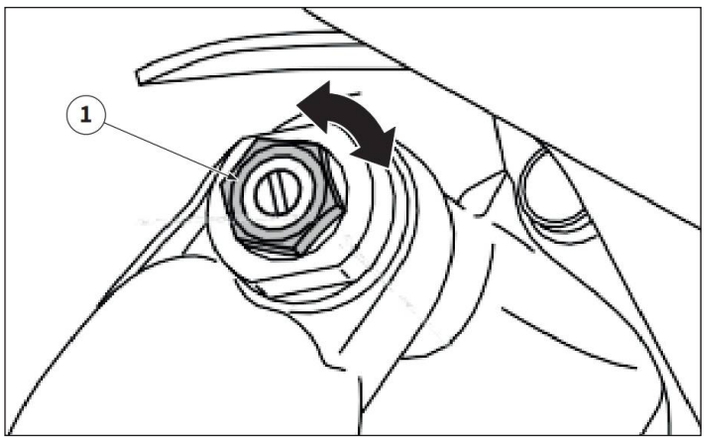

3.8.3 Seřízení kompresního tlumení pro vysokou rychlost

- Nastavení zpětné tlumící síly provedete seřizovacím prvkem „1“. Rozsah nastavení jsou 2 otáčky.
- Chcete-li zvýšit kompresní tlumící sílu (silnější tah), otáčejte seřizovacím prvkem ve směru hodinových ručiček.
- Chcete-li zmenšit kompresní tlumící sílu (měkčí tah), otáčejte seřizovacím prvkem proti směru hodinových ručiček.

Standardní nastavení:
1-3/8 ± 1/6 otáčky ze zcela utažené pozice.

Nesnažte se vyšroubovat seřizovací prvek za dorazovou polohu (v obou směrech), aby nedošlo k poškození tlumiče.

3.9 SEŘÍZENÍ PRŮHYBU ZADNÍHO TLUMIČE (SAG)

3.9.1 Seřízení tahu zadního tlumiče (SAG)

- Umístěte pod motor stojan nebo zarážku tak, abyste nadzvedli zadní kolo nad podlahu, a změřte vzdálenost „A“ mezi osou zadního kola a symbolem na zadním blatníku.

- Odstraňte stojan nebo zarážku z pod motoru a s řidičem na vozidle změřte průhyb „B“ mezi osou zadního kola a symbolem na zadním blatníku.

Standardní hodnota:
90-100 mm

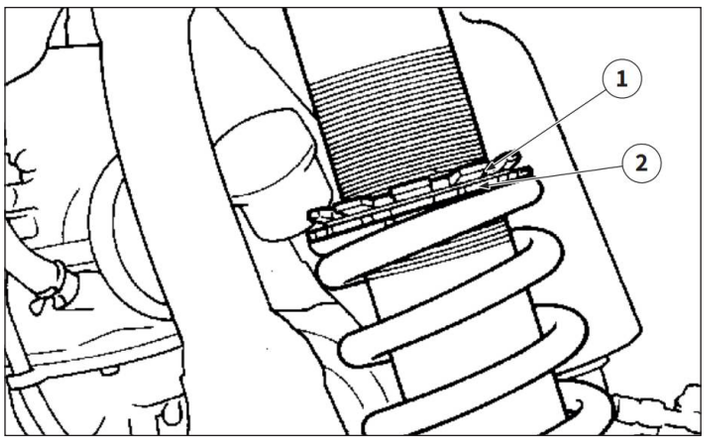

- Pokud je naměřená hodnota mimo standardní rozsah, upravte její nastavení. Povolte pojistnou matici „1“. Nyní pomocí matice „2“ nastavte předpětí pružiny - zašroubujte ji pro větší předpětí (menší tah), příp.vyšroubujte pro menší předpětí (větší tah).
- Opakujte měření a seřizování, dokud nedosáhnete standardní hodnoty. Po dosažení této hodnoty utáhněte pojistnou matici „1“.

Pokud je motocykl nový a má za sebou záběh, může se nastavená délka pružiny lišit v důsledku počáteční únavy pružiny atd. Z tohoto důvodu proveďte po záběhu nové seřízení.

Pokud nelze dosáhnout standardní hodnoty seřízením předpětím pružiny, ani změnou délky sady pružin, vyměňte pružinu a seřiďte ji znovu.

V případě, že není možné dosáhnout standardní hodnoty pomocí seřizovací matice, vyměňte pružinu tlumiče za pružinu s jiným koeficientem zatížení. Pokud je seřizovací matice v nejvyšší poloze (nižší předpětí), ale hodnota průhybu je nižší než standardní hodnota, zvolte pružinu s nižším koeficientem. Naopak, pokud je seřizovací matice v nejnižší poloze, ale hodnota průhybu je vyšší než standardní hodnota, zvolte pružinu s koeficientem vyšším.

Pro zlepšení výkonu zadního tlumiče a jeho přizpůsobení různým povrchům, stylu jízdy a hmotnosti jezdce dodává Fantic pružiny s různými zátěžovými koeficienty, které lze zakoupit u autorizovaných prodejců.

Pružiny s rovnoměrnou roztečí

Zátěžový koeficient		Výrobní číslo
42 N/mm		06401005
44 N/mm		06402005
46 N/mm		06075005
48 N/mm	**STANDARD**	06403005
50 N/mm		06404005
52 N/mm		06405005
54 N/mm		06406005
56 N/mm		06407005

Pružiny s NEROVNOMĚRNOU roztečí

Zátěžový koeficient		Výrobní číslo
44 N/mm		06408005
46 N/mm		06409005
48 N/mm		06410005
50 N/mm		06411005
52 N/mm		06412005
54 N/mm		06413005
56 N/mm		06414005

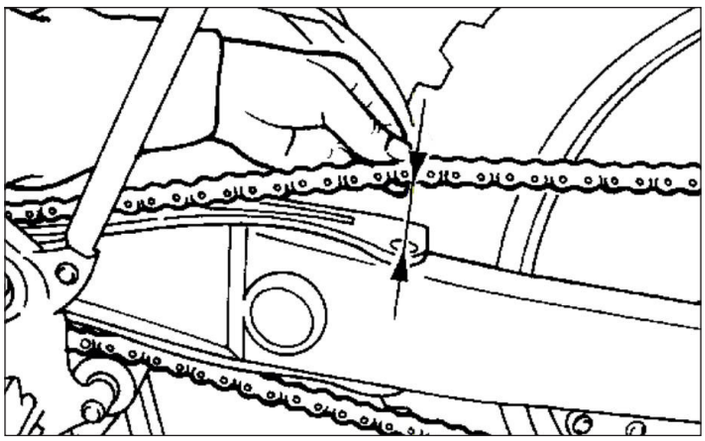

3.10 PRŮHYB ŘETĚZU

Pokud je hnací řetěz příliš napnutý, dochází k přetížení motoru a dalších součástí. Pokud je příliš volný, může přeskočit a poškodit kyvnou vidlici nebo způsobit nehodu. Z tohoto důvodu je nezbytné, aby byl řetěz správně napnut.

3.10.1 Kontrola průhybu řetězu

- Umístěte pod motor stojan nebo zarážku tak, abyste nadzvedli zadní kolo nad podlahu.
- Zařaďte neutrál.
- Nadzvedněte hnací řetěz z kyvné vidlice v blízkosti vodítka řetězu.
- Změřte vzdálenost mezi vodítkem a spodní částí řetězu tak, jak je znázorněno na obrázku.

Napětí převodového řetězu:
48,0 - 58,0 mm

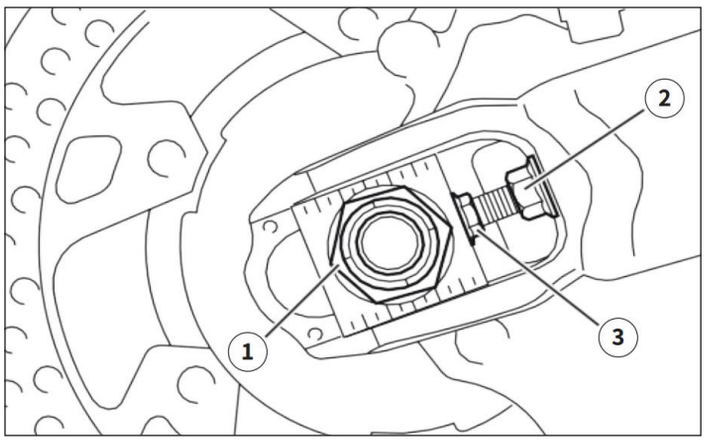

3.10.2 Seřízení průhybu řetězu

- Umístěte pod motor stojan nebo zarážku tak, abyste nadzvedli zadní kolo nad podlahu.
- Zařaďte neutrál.
- Povolte matici osy kola „1“.
- Povolte pojistnou matici „2“ na obou stranách.
- Otáčejte seřizovacím šroubem „3“ na obou stranách, dokud se není dosaženo odpovídajícícho průhybu řetězu.

Aby nedošlo k vyosení zadního kola, je nezbytné, aby seřizovací prvky na obou stranách byly seřízeny stejně.

- Po dosažení správného průhybu utáhnětematici osy zadní ho kola předepsaným utahovacím momentem.
- Utáhněte pojistné matice seřizovacích prvků hnacího řetězu.

Při utahování matice osy kola tlačte kolo dopředu, abyste se ujistili, že mezi seřizovacími prvky a osou kola není žádná vůle.

Matice zadní nápravy kola:
125 Nm

Pojistná matice seřizovače řetězu:
19 Nm

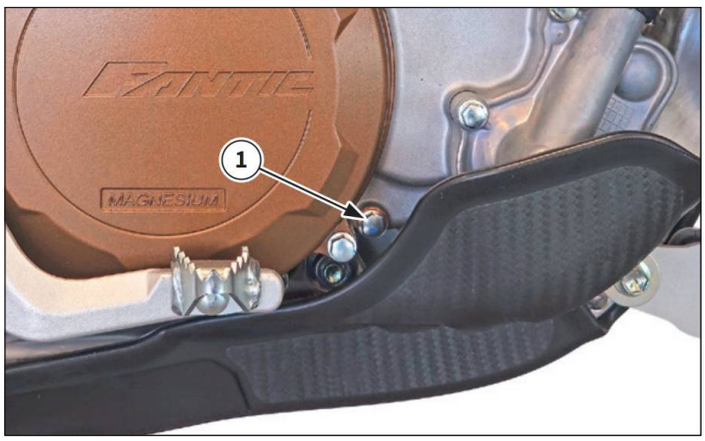

4.1 PŘEVODOVÝ OLEJ

4.1.1 Kontrola hladiny převodového oleje

- Nastartujte motor, několik minut jej zahřívejte a poté vyčkejte pět minut, než zchladne.
- Postavte motocykl na rovný povrch do svislé polohy za použití vhodného stojanu pod motor.
- Zkontrolujte hladinu převodového oleje odstraněním kontrolního šroubu „1“. Pokud olej vytéká, je hladina správná. Pokud olej nevytéká, přidávejte olej skrz plnící otvor „2“, dokud olej nezačne vytékat z kontrolního otvoru.

Nepřidávejte aditiva ani jiné látky a používejte pouze výrobky uvedené v části „Doporučená maziva a kapaliny“ na straně 37.

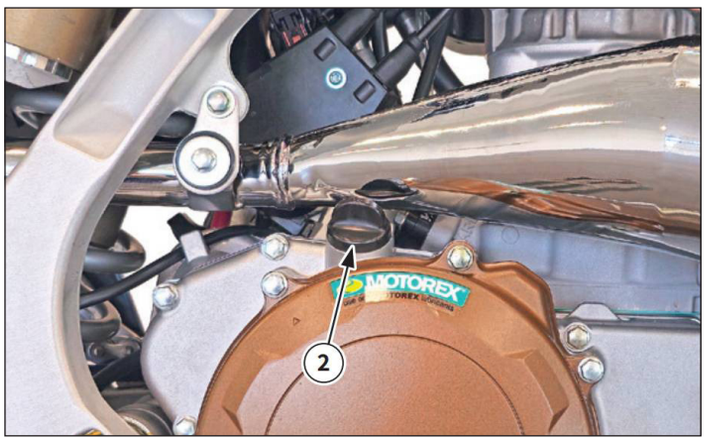

- Zkontrolujte těsnění kontrolního šroub oleje, a pokud je poškozené, vyměňte ho.
- Utáhněte kontrolní šroub „1“.

Kontrolní šroub:
10±1 Nm

4.1.2 Výměna převodového oleje

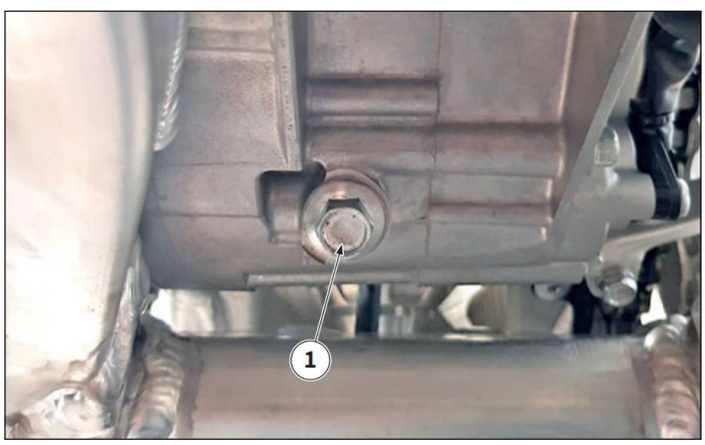

- Nastartujte motor, několik minut jej zahřívejte a poté vyčkejte pět minut, než zchladne.
- Postavte motocykl na rovný povrch do svislé polohy za použití vhodného stojanu pod motor.
- Vypusťte převodový olej odstraněním vypouštěcího šroubu „1“ a víčka plnícího otvoru „2“.

- Použijte novou hliníkovou podložku na vypouštěcí šroub „1“ a šroub namontujte zpět.
- Naplňte klikovou skříň motoru převodovým olejem skrz plnící otvor.

Množství převodového oleje:
0,75 l

Nepřidávejte aditiva ani jiné látky a používejte pouze výrobky uvedené v části „Doporučená maziva a kapaliny“ na straně 37.

- Zkontrolujte hladinu převodového oleje. Po provedení kontroly namontujte zpět víčko plnícího otvoru „2“.

4.2 MOTOROVÝ OLEJ PRO DVOUTAKTNÍ MOTORY

4.2.1 Čištění olejového systému

Pro zajištění optimálního provozu a životnosti motoru je nezbytná správná údržba olejového systému. Pravidelné čištění tohoto systému je zásadní operací pro odstranění zbytků, nečistot a použitého oleje, které mohou zhoršit výkon motoru. Správná a pravidelná očista olejového systému, nejen zachovává výkon motocyklu, ale také přispívá ke snížení dopadu na životní prostředí díky správnému nakládání s kapalinami.

⚠ **Ujistěte se, že používáte doporučený motorový olej.**

⚠ **Dbejte na to, abyste olej při doplňování neznečistili.**

⚠ **Před použitím motocyklu vždy zkontrolujte, zda jsou všechny spoje bezpečně zapojeny.**

⚠ **Před zahájením činnosti se ujistěte, že je motor studený.**

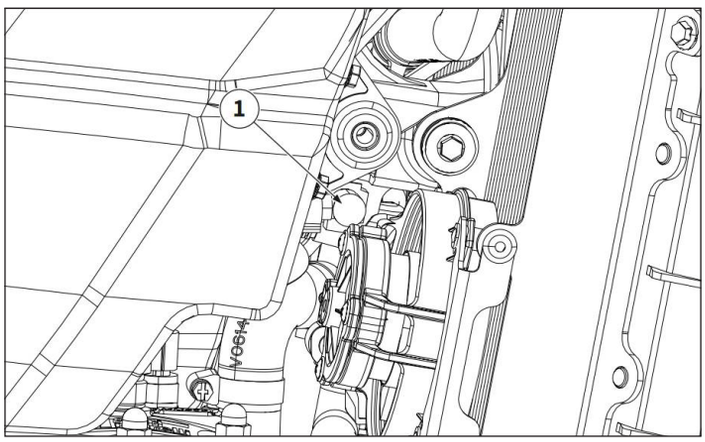

Po 20 hodinách provozu nebo při každém vyjmutí palivové nádrže nebo výstupní trubky plného palivového čerpadla:
- Postavte motocykl na centrální stojan na dobře větraném místě.
- Před zahájením činnosti se ujistěte, že je motor vypnutý a studený.
- Odpojte rychlospojku „1“ hadice motorového oleje.

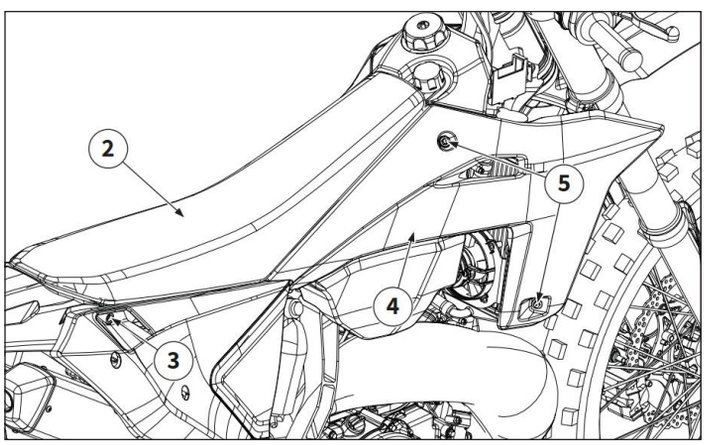

- Po odstranění šroubů „3“ sejměte sedadlo „2“.
- Po odstranění šroubů a podložek „5“ sejměte levou a pravou boční kapotáž „4“.

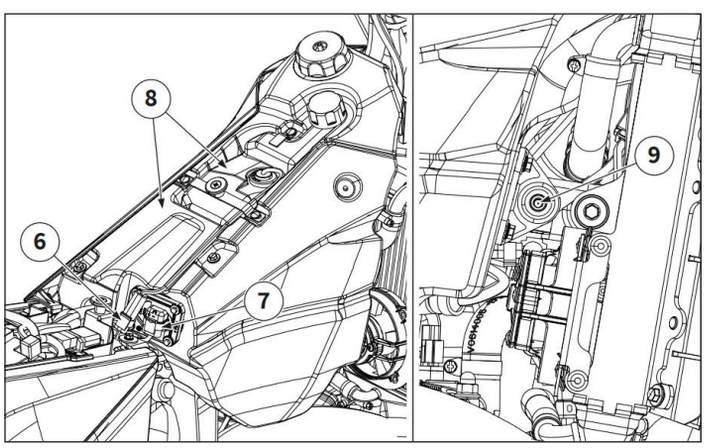

- Odpojte konektory „6“ a „7“.
- Odmontujte dva šrouby „9“ (jeden na každé straně) a odstraňte držák přední nádrže „8“, abyste získali přístup k nádrži „10“ namontované na držáku na levé části motoru.

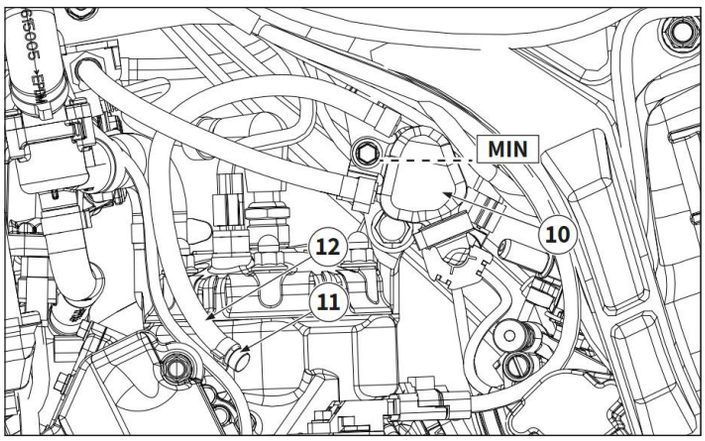

- Zkontrolujte množství oleje v nádržce „10“. Pokud je menší než 2/3 jejího objemu (viz přerušovaná čára na obrázku vlevo), sejměte uzávěr „11“ z olejové trubky „12“ a připojte k němu brzdové proplachovací čerpadlo nebo injekční stříkačku, aby bylo možné systém propláchnout.
- Nainstalujte sestavu přední nádržky „8“ a připojte olejovou hadici „1“ pomocí rychlospojky.
- Pomocí proplachovacího čerpadla nebo injekční stříkačky zcela naplňte hadici „12“.
- Odpojte proplachovací čerpadlo nebo injekční stříkačku od hadice „12“.
- Hadici ucpěte dříve sejmutým uzávěrem „11“, abyste zabránili rozlití oleje.

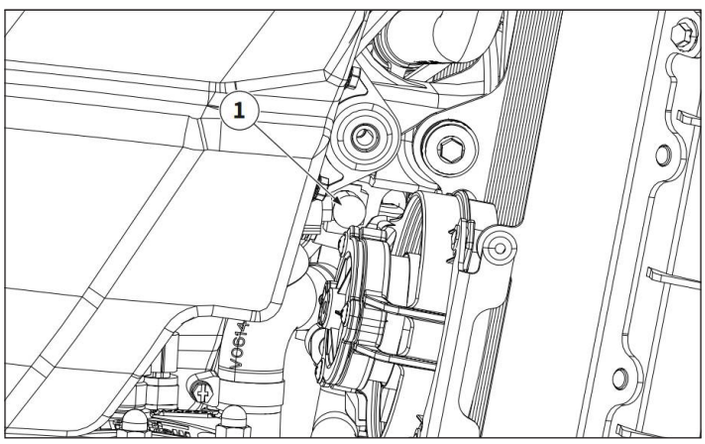

Částečně naplněný olejový systém:
- Postavte motocykl na centrální stojan na dobře větraném místě.
- Zkontrolujte, zda je v nádrži dostatečné množství oleje a v případě potřeby jej doplňte.
- Odpojte rychlospojku „1“ hadice motorového oleje..

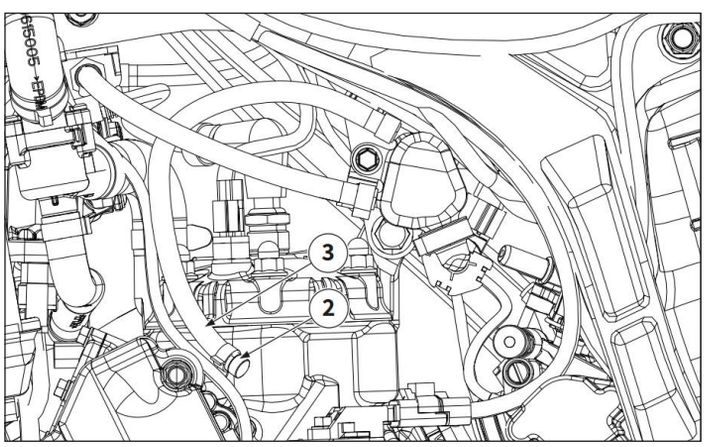

- Odstraňte zátku „2“ z olejové hadice „3“ a připojte k ní brzdové proplachovací čerpadlo nebo injekční stříkačku.
- Připojte olejovou hadici „3“ pomocí rychloupínací spojky.
- Pomocí proplachovacího čerpadla nebo injekční stříkačky zcela naplňte hadici „3“.
- Odpojte proplachovací čerpadlo nebo injekční stříkačku od hadice.
- Hadici „3“ ucpěte dříve sejmutým uzávěrem „2“, abyste zabránili rozlití oleje.

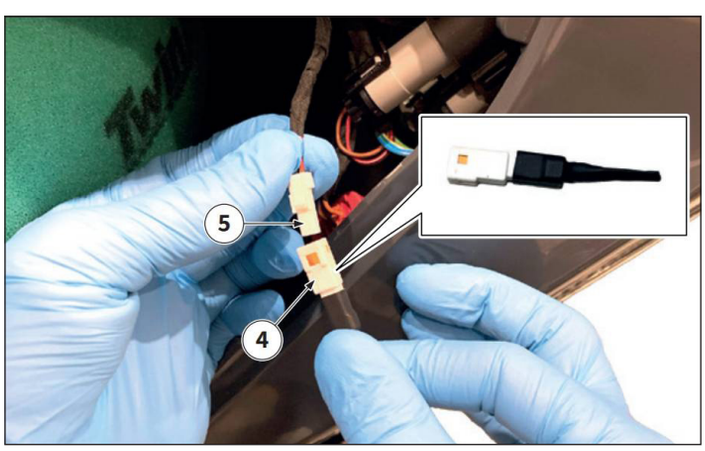

- Připojte programovací konektor „4“ (součást dodávky) k programovacímu konektoru „5“, který se nachází za levou boční kapotáží.
- Otevřete plynovou rukojeť na 100 % a držte ji v této poloze.
- Zkontrolujte, zda je hadice vycházející z čerpadla zcela naplněna olejem. Během kontroly udržujte plynovou rukojeť (čidlo polohy škrticí klapky - TPS) otevřenou vždy na 100 %.
- Uvolněte plynovou rukojeť a odpojte programovací konektor.

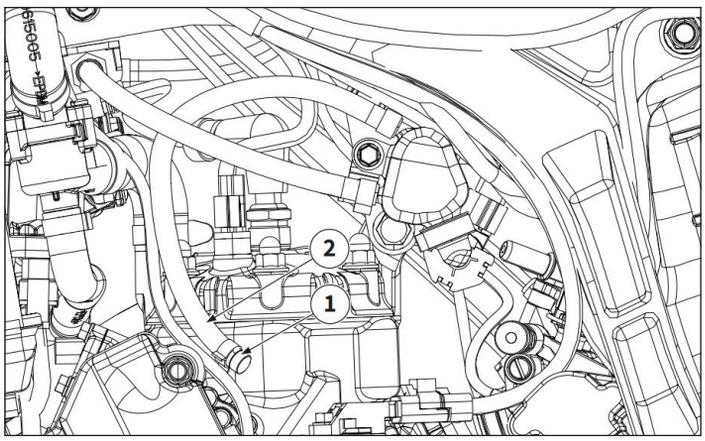

Prázdný olejový systém:
- Postavte motocykl na centrální stojan na dobře větraném místě.
- Odstraňte zátku „1“ z olejové hadice „2“ a připojte k ní brzdové proplachovací čerpadlo nebo injekční stříkačku.
- Naplňte nádrž motorovým olejem.
- Pomocí proplachovacího čerpadla nebo injekční stříkačky zcela naplňte hadici „2“.
- Odpojte proplachovací čerpadlo nebo injekční stříkačku od hadice.
- Hadici „2“ ucpěte dříve sejmutým uzávěrem „1“, abyste zabránili rozlití oleje.

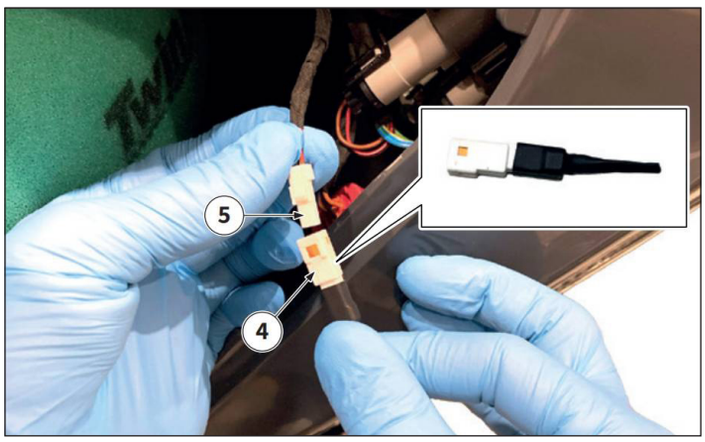

- Připojte programovací konektor „4“ (součást dodávky) k programovacímu konektoru „5“, který se nachází za levou boční kapotáží.
- Otevřete plynovou rukojeť na 100 % a držte ji v této poloze.
- Zkontrolujte, zda je hadice vycházející z čerpadla zcela naplněna olejem. Během kontroly udržujte plynovou rukojeť (čidlo polohy škrticí klapky - TPS) otevřenou vždy na 100 %.
- Uvolněte plynovou rukojeť a odpojte programovací konektor.

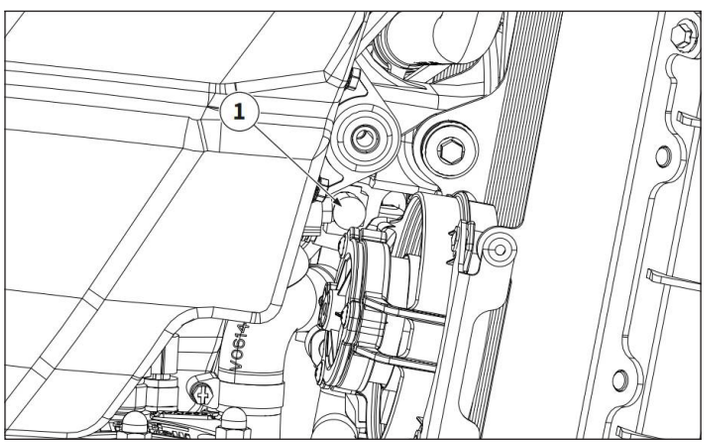

4.2.2 Výměna sítka filtru motorového oleje

⚠ **Před použitím motocyklu vždy zkontrolujte, zda jsou všechny spoje bezpečně zapojeny.**

⚠ **Před zahájením činnosti se ujistěte, že je motor studený.**

- Postavte motocykl na centrální stojan na dobře větraném místě.
- Před zahájením činnosti se ujistěte, že je motor vypnutý a studený.
- Odpojte rychlospojku „1“ hadice motorového oleje.

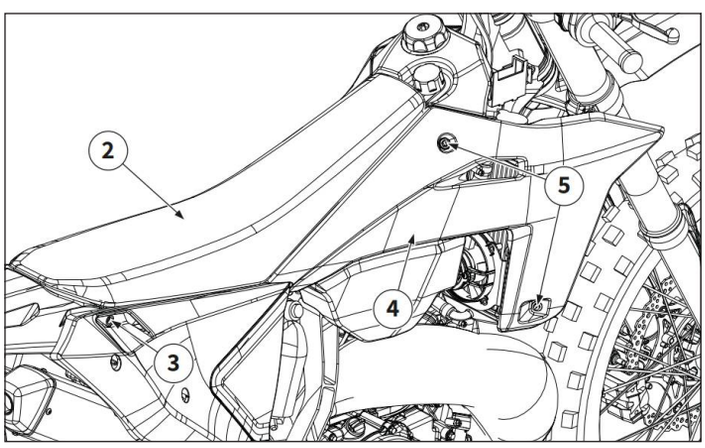

- Po odstranění šroubů „3“ sejměte sedadlo „2“.
- Po odstranění šroubů a podložek „5“ sejměte levou a pravou boční kapotáž „4“.

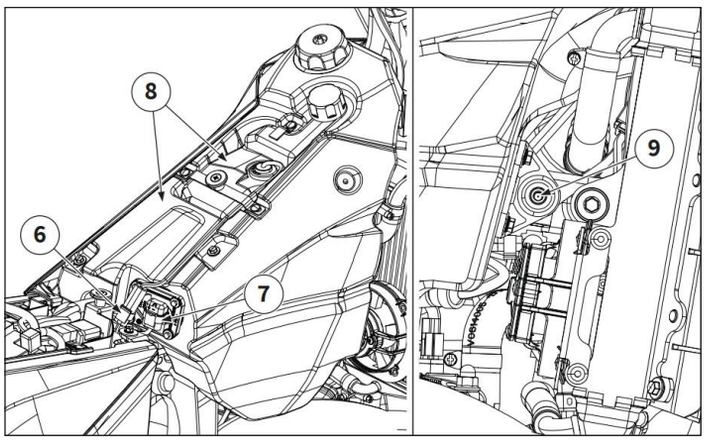

- Odpojte konektory „6“ a „7“.
- Odmontujte dva šrouby „9“ (jeden na každé straně) a odstraňte držák přední nádrže „8“, abyste získali přístup k nádrži „10“ namontované na držáku na levé části motoru.

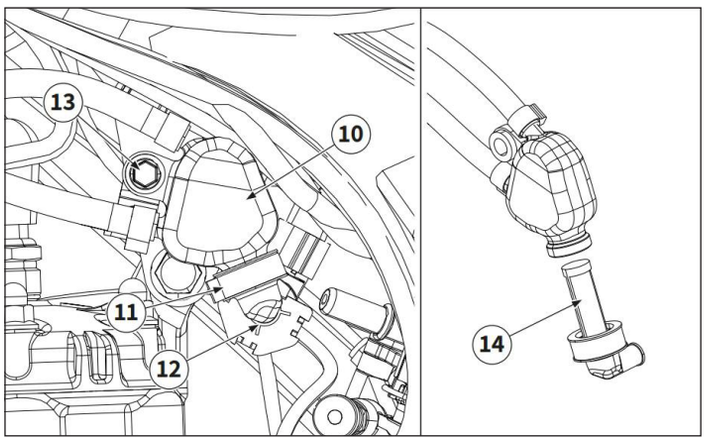

- Odstraňte svorky „11“ a „12“.
- Odstraňte šroub „13“.
- Vyjměte nádrž „10“ z motocyklu.
- Vyjměte sítko filtru „14“ a vyčistěte jej.

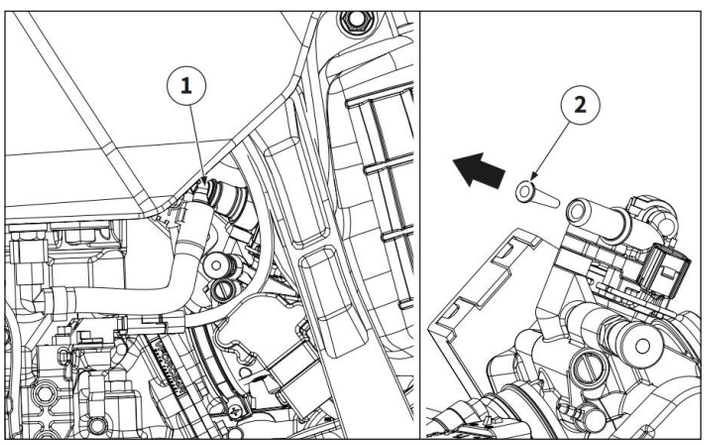

4.3 VÝMĚNA SÍTKA PALIVOVÉHO FILTRU

⚠ **Před použitím motocyklu vždy zkontrolujte, zda jsou všechny spoje bezpečně zapojeny.**

⚠ **Před zahájením činnosti se ujistěte, že je motor studený.**

- Postavte motocykl na centrální stojan na dobře větraném místě.
- Před zahájením činnosti se ujistěte, že je motor vypnutý a studený.
- Odpojte palivovou hadici „1“ připojenou rychlospojkou.
- Vyjměte sítko filtru „2“.

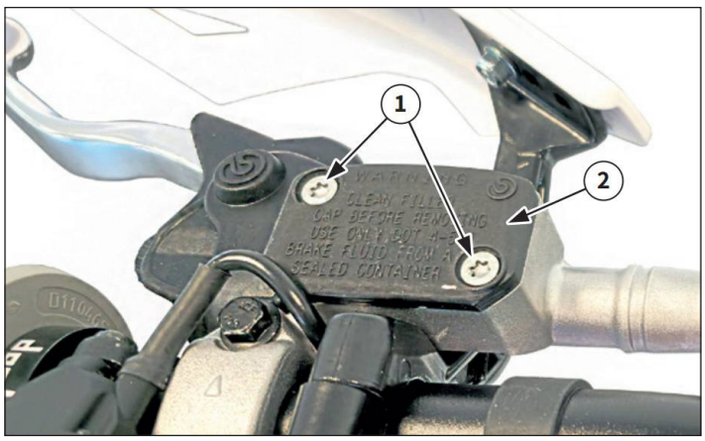

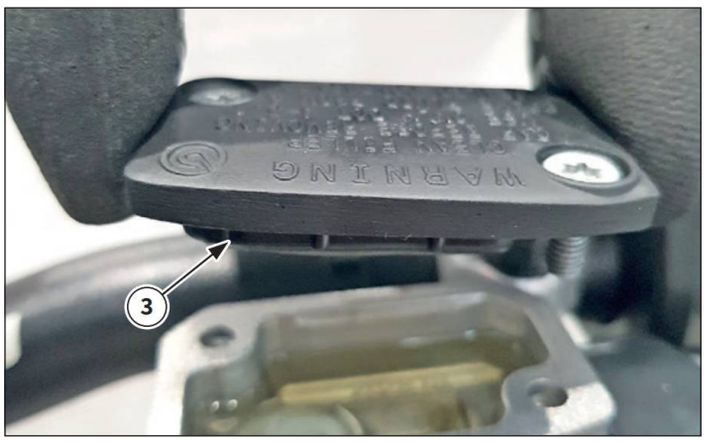

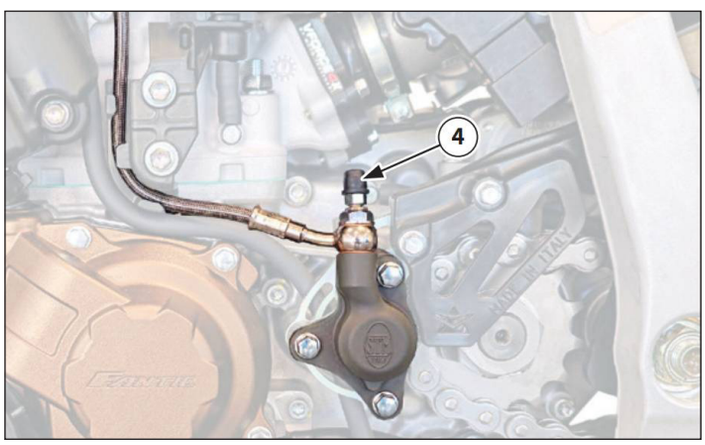

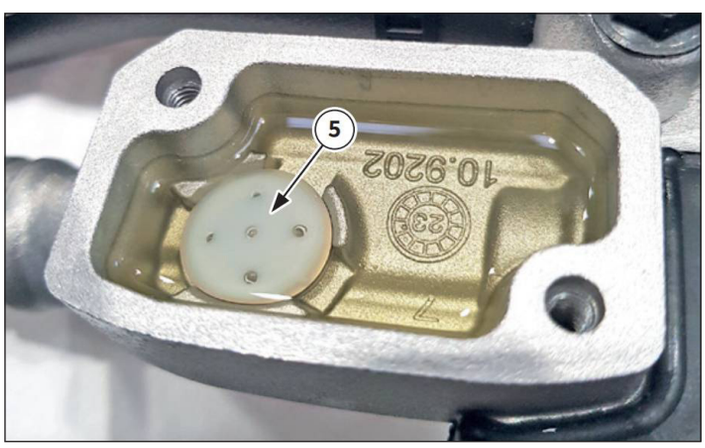

4.4 HYDRAULICKÁ SPOJKA

4.4.1 Kontrola hladiny spojkové kapaliny a její doplnění

Používejte pouze novou brzdovou kapalinu DOT 4.

Očistěte lakované povrchy od případných zbytků kapaliny.

Při doplňování kapaliny používejte nezbytné osobní ochranné pomůcky.

Umístěte motocykl na vhodný stojan tak, aby se nádržka spojkové kapaliny nacházela ve vodorovné poloze.

- Odstraňte šrouby „1“ a kryt „2“ hydraulické spojky s membránou „3“.
- Zkontrolujte hladinu spojkové kapaliny.

Pokud kapalina nedosahuje správné hladiny, doplňte ji.

- Znovu nasaďte kryt „2“ nádržky spojkové kapaliny s membránou „3“.
- Utáhněte šrouby „1“ předepsaným utahovacím momentem.

Šrouby krytu nádržky spojkové kapaliny:
0,8÷1,5 Nm.

4.4.2 Výměna spojkové kapaliny

Používejte pouze novou brzdovou kapalinu DOT 4.

Očistěte lakované povrchy od případných zbytků kapaliny.

Při doplňování kapaliny používejte nezbytné osobní ochranné pomůcky.

Umístěte motocykl na vhodný stojan tak, aby se nádržka spojkové kapaliny nacházela ve vodorovné poloze.

- Odstraňte šrouby „1“ a kryt „2“ nádržky spojkové kapaliny s membránou „3“.
- Připojte k proplachovacímu šroubu „4“ injekční stříkačku a šroub povolte.
- Do systému zaveďte kapalinu z čerpadla a čas od času odsajte kapalinu pomocí injekční stříkačky.
- Tento krok opakujte, dokud není spojková kapalina zcela vyměněna a z otvoru „5“ nevycházejí žádné bubliny.
- Znovu utáhněte proplachovací šroub „4“.

Proplachovací šroub hydraulické spojky:
6 Nm

Zkontrolujte a případně doplňte hladinu oleje v v nádržce spojkové kapaliny.

Očistěte a opláchněte uniklé zbytky brzdové kapaliny na motocyklu vodou.

- Znovu nasaďte kryt nádržky spojkové kapaliny s membránou „2“ s membránou „3“.
- Utáhněte šrouby „1“ předepsaným utahovacím momentem.

Šrouby krytu nádržky spojkové kapaliny:
0,8÷1,5 Nm.

4.5 CHLADÍCÍ KAPALINA

4.5.1 Kontrola hladiny chladicí kapaliny a její doplnění

⚠ **Neodstraňujte víčko chladiče „1“, vypouštěcí zátku a hadice, pokud je motor a chladič horký. Únik vroucí kapaliny a páry pod tlakem by mohl způsobit vážná zranění. Po vychladnutí motoru umístěte na víčko chladiče silný hadřík a pomalu otáčejte víčkem proti směru hodinových ručiček, dokud z nádrže neunikne veškerý přetlak. Pokud již neslyšíte charakteristický syčivý zvuk, odšroubujte víčko chladiče proti směru hodinových ručiček a sejměte je.**

⚠ **V případě popálení okamžitě namočte postižené místo do vlažné vody.**

⚠ **Chladicí kapalina je toxická a zdraví škodlivá.**

⚠ **Tvrdá nebo slaná voda poškozuje součásti motoru. Pokud není k dispozici sladká voda, použijte destilovanou vodu.**

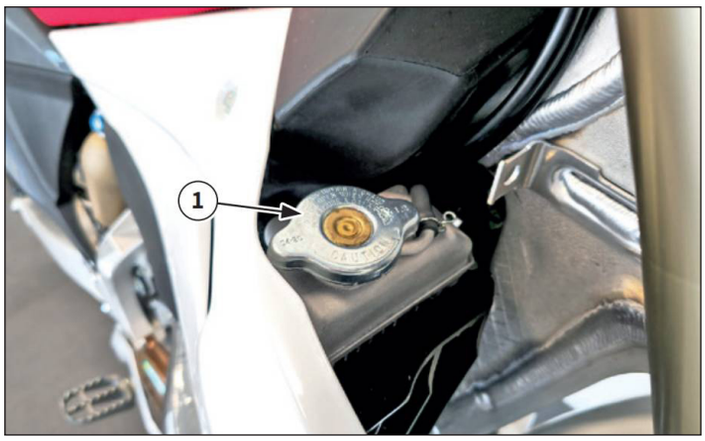

- Ujistěte se, že je motor studený.
- Postavte motocykl na centrální stojan.
- Sejměte víčko chladiče „1“.

- Povolte šroub M6 „2“ na levé straně chladiče.

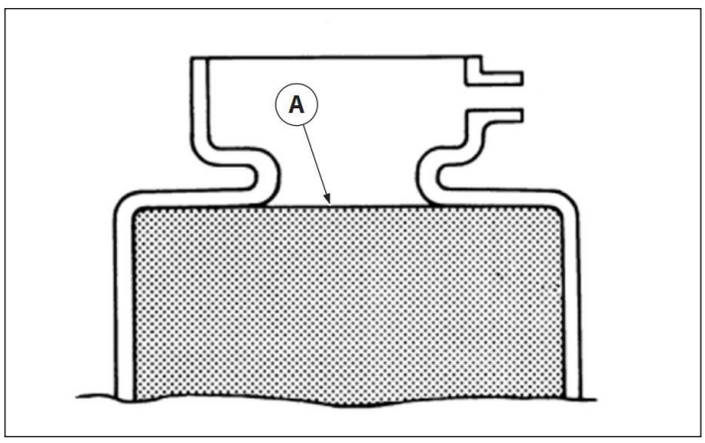

- Naplňte chladič novou chladicí kapalinou až po maximální množství „A“.
- Pevně utáhněte šroub M6 „2“.
- Nasaďte zpět víčko chladiče „1“.

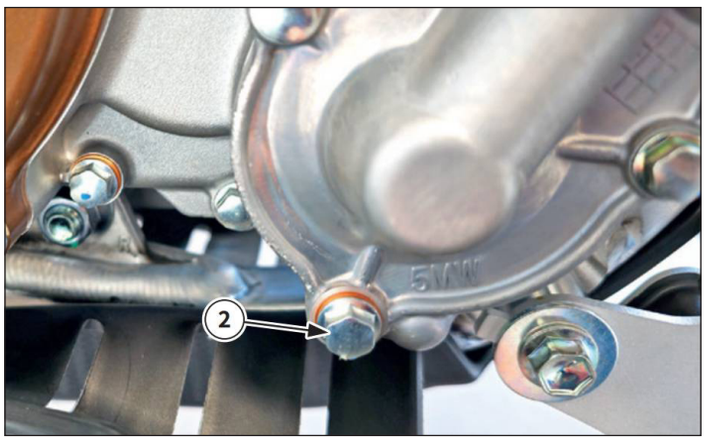

4.5.2 Výměna chladicí kapaliny

Neodstraňujte víčko chladiče „1“, vypouštěcí zátku a hadice, pokud je motor a chladič horký. Únik vroucí kapaliny a páry pod tlakem by mohl způsobit vážná zranění. Po vychladnutí motoru umístěte na víčko chladiče silný hadřík a pomalu otáčejte víčkem proti směru hodinových ručiček, dokud z nádrže neunikne veškerý přetlak. Pokud již neslyšíte charakteristický syčivý zvuk, odšroubujte víčko chladiče proti směru hodinových ručiček a sejměte je.

- Pod motor umístěte nádobu.
- Odstraňte víčko chladiče a vypouštěcí zátku chladicí kapaliny „2“, poté zcela vypusťte chladicí kapalinu do nádoby pod motorem.
- Použijte novou podložku na vypouštěcí šroub „2“ a šroub namontujte zpět.
- Naplňte motor a chladič "NEMRZNOUCÍ SMĚSÍ NA BÁZI ETHYLEN-GLYKOLU S ANTIKOROZNÍ PŘÍSADOU URČENOU PROHLINÍKOVÉ MOTORY" až po úroveň uvedenou výše.

Množství chladící kapaliny:
1,2 l

Nepřidávejte aditiva ani jiné látky a používejte pouze výrobky uvedené v části „Doporučená maziva a kapaliny“ na straně 37.

Nemíchejte různé typy nemrznoucích směsí.

Nepoužívejte vodu obsahující nečistoty nebo olej.

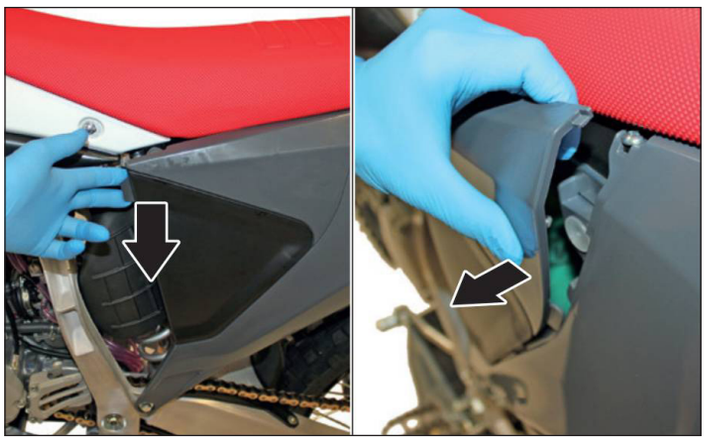

4.6 VZDUCHOVÝ FILTR

Správná údržba vzduchového filtru je nejlepší prevencí před předčasným opotřebením a následného poškozením motoru.

Nikdy nestartujte motor bez vložky vzduchového filtru, jinak nečistoty a prach vnikající do motoru způsobí rychlé opotřebení s možností následného poškození motoru.

- Uvolněte boční panel na levé straně vozidla ve dvou vyznačených bodech a vytáhněte jej směrem ven.
- Otočte boční panel směrem ven a vyjměte jej.

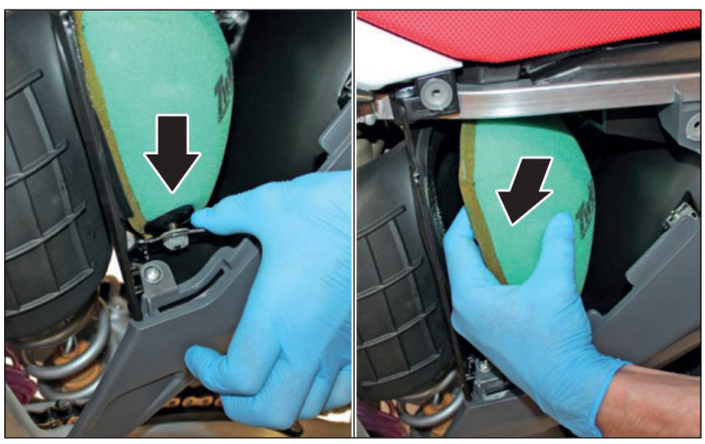

- Zatlačte fixační svorku dolů, abyste uvolnili držák vzduchového filtru.
- Uchopte držák vzduchového filtru a zatáhněte za něj směrem ven, tak aby se odpojil od druhhého fixačního bodu.
- Vyjměte držák vzduchového filtru.

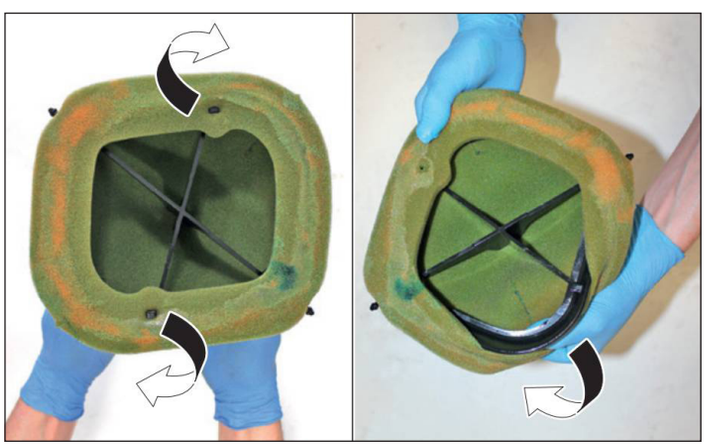

- Uvolněte vzduchový filtr ze dvou háčků držáku vzduchového filtru tak, jak je uvedeno na obrázku.
- Přetáhněte vzduchový filtr z jedné strany tak, jak je uvedeno na obrázku.

- Sejměte dvě vodítka vzduchového filtru z čepů na držáku a oddělte obě součásti od sebe.

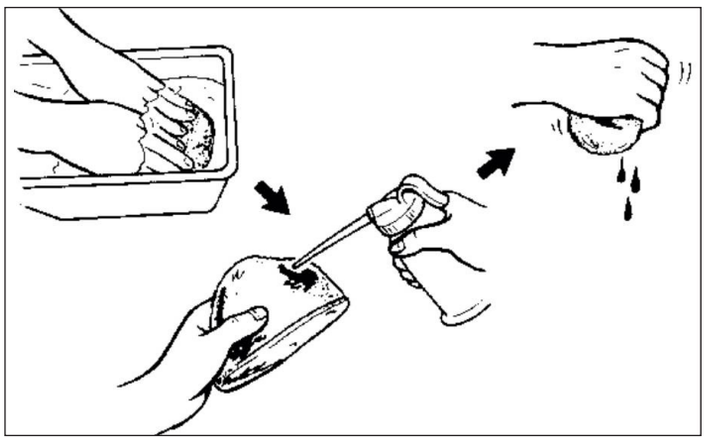

- Zkontrolujte, zda není kazeta poškozená, a pokud ano, vyměňte ji.
- Vyčistěte kazetu speciálním rozpouštědlem; po vyčištění, odstraňte rozpouštědlo vymačkáním kazety a vyfoukáním stlačeným vzduchem.
- Naneste na kazetu olej pro vzduchové filtry, stlačte ji, abyste odstranili přebytečný olej.

⚠ **Kazeta musí být vlhká, ale ne mokrá.**

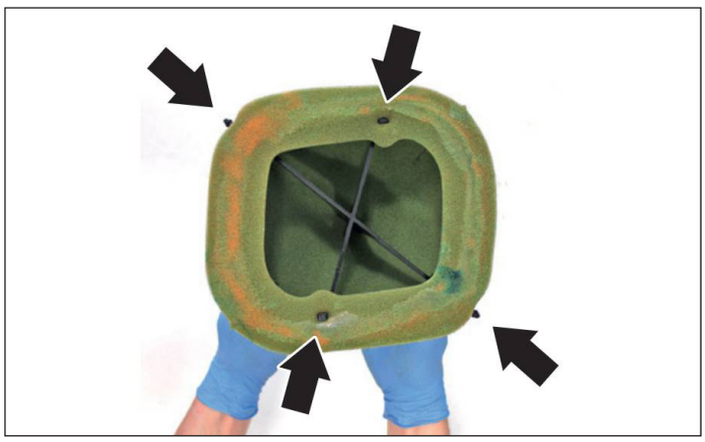

- Namontujte vzduchový filtr na držák opačným způsobem, než byla provedena jeho demontáží a zkontrolujte, zda jsou vodítka a čepy na držáku správně usazeny.

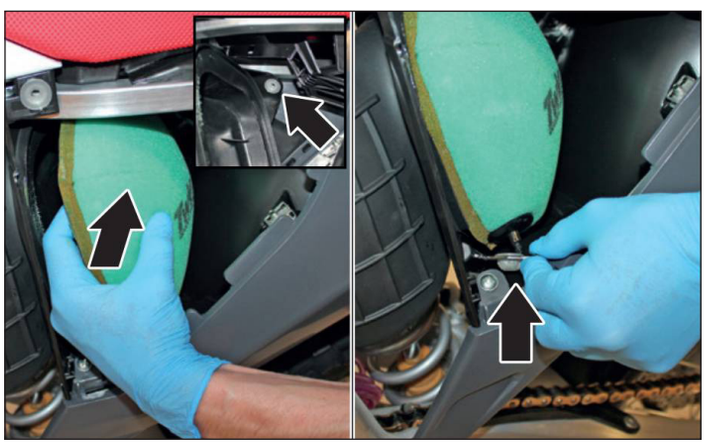

- Zasuňte držák filtru na původní místo a zatlačte na něj, dokud nezapadne na své místo.
- Nasaďte zpět boční panel.

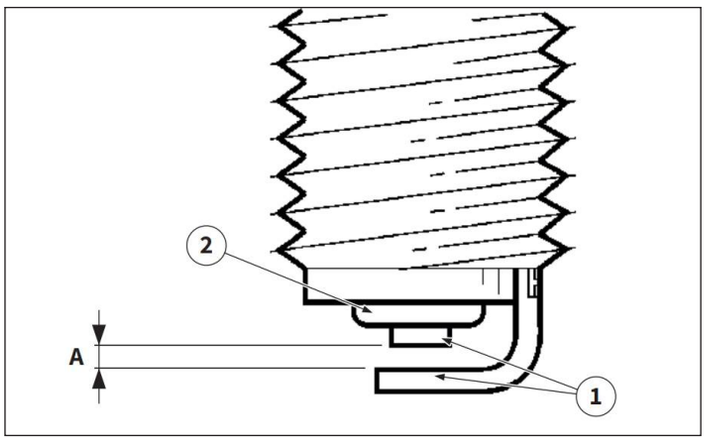

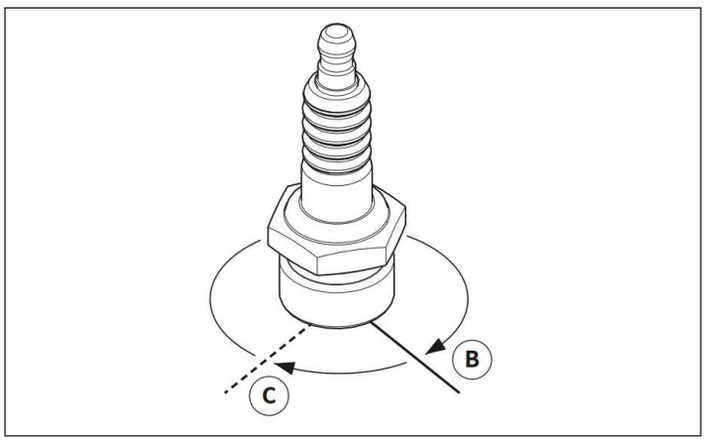

4.7 ZAPALOVACÍ SVÍČKA

- Vyjměte zapalovací svíčku z hlavy válců.
- Zkontrolujte, zda elektroda „1“ není opotřebovaná a/nebo poškozená. Pokud ano, zapalovací svíčku vyměňte.
- Zkontrolujte barvu izolace „2“. Za běžných provozních podmínek musí být světle hnědá.
- Změřte odtrh „A“. Pokud se liší od standardní hodnoty, upravte jej.

Odtrh zapalovací svíčky „A“:
0,6-0,7 mm

- Vyčistěte povrch kontaktu a vlastní zapalovací svíčku a svíčku namontujte zpět.

Zapalovací svíčka:
20±5 Nm

Předtím, než definitivně utáhněte „C“ svíčku na uvedenou hodnotu, svíčku nejdříve utáhněte ručně „B“ .

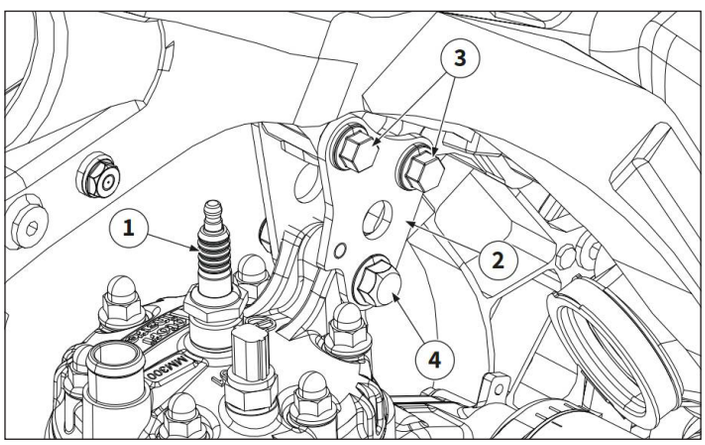

4.8 HLAVA, VÁLEC, PÍST A VÝFUKOVÝ VENTIL

Operace předcházející následujícím činostem:
- Sejměte sedadlo.
- Sejměte boční kapotáž.
- Vyjměte palivovou nádrž spolu s olejovou nádrží .
- Uvolněte chladiče z jejich podpěr.

4.8.1 Demontáž dílů

- Vyjměte zapalovací svíčku „1“.
- Demontujte centrální držáky motoru „2“ vyšroubováním horních „3“ a spodního „4“ šroubu a matice.

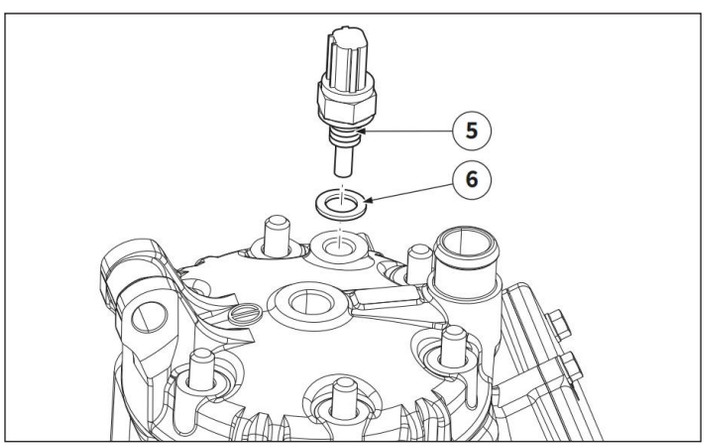

- Vyjměte čidlo teploty vody „5“ a těsnění „6“;

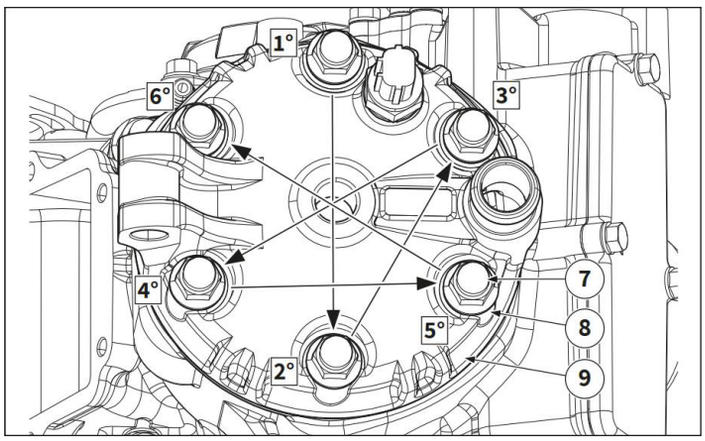

- Postupně do kříže odmontujte (ve směru zobrazeném na obrázku) matice „7“ a měděné podložky „8“.
- Sejměte hlavu „9“ z válce.

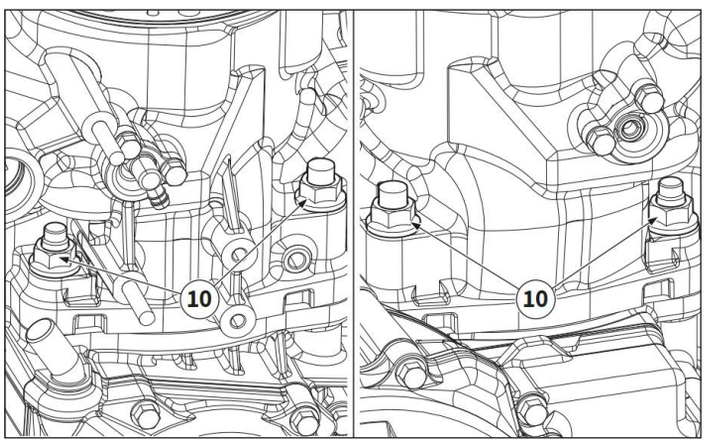

- Postupně do kříže odmontujte matice „10“ válce a vyjměte válec z klikové skříně motoru.

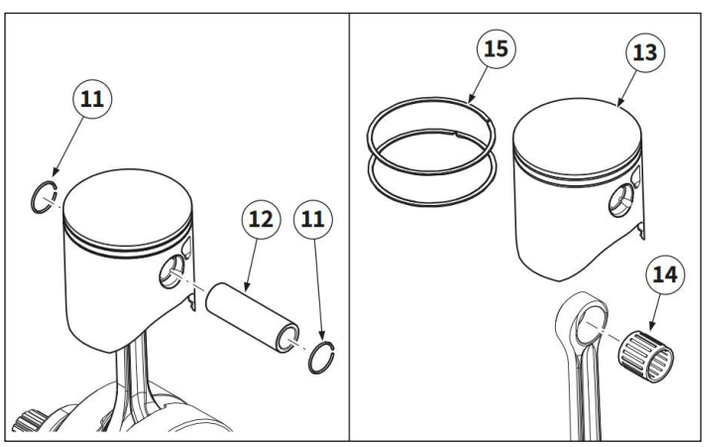

- Sundejte závlačky „11“, poté vyjměte čep „12“, sejměte píst „13“ a válečkové ložisko „14“ z konce táhlq.
- Vyjměte pístní kroužky „15“ z pístu.

Před demontáží závlaček zakryjte klikovou skříň čistým hadrem, aby do ní závlačky při demontáži nezapadly.

K vytažení čepu nepoužívejte kladivo, aby nedošlo k jeho poškození. Pokud nelze čep vyjmout snadno, použijte speciální stahovák.

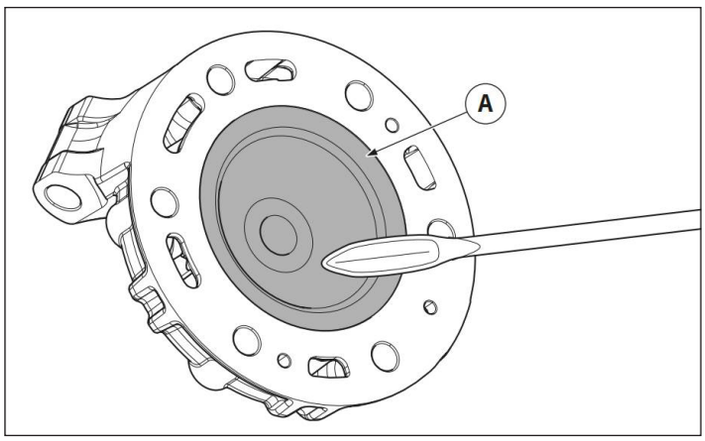

4.8.2 Kontrola hlavy válce

- Odstraňte karbonové usazeniny pomocí zaoblené škrabky.

Dbejte na to, abyste nepoškodili závit zapalovací svíčky. Nepoužívejte ostrou škrabku. Vyvarujte se poškrábání hliníku.

- Zkontrolujte vodní okruh - pokud vykazuje znečištění a/nebo rez, vyměňte hlavu.
- Změřte deformaci povrchu „A“ hlavy válce. Pokud neodpovídá specifikaci, zbruste ji.

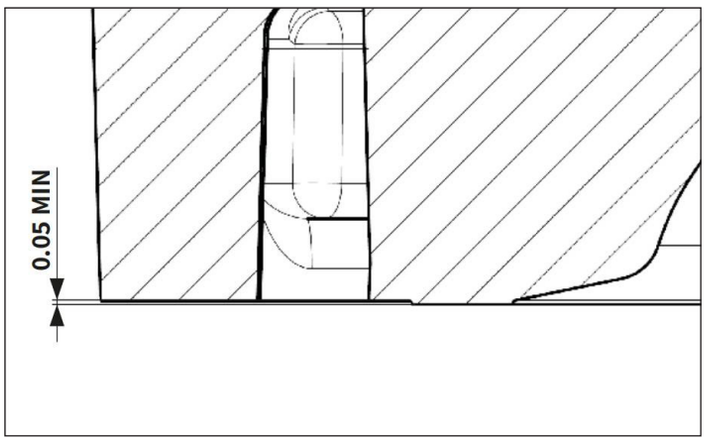

Maximální přípustná deformace: méně než 0,03 mm

Maximální přípustná korekce: minimálně 0,05 mm

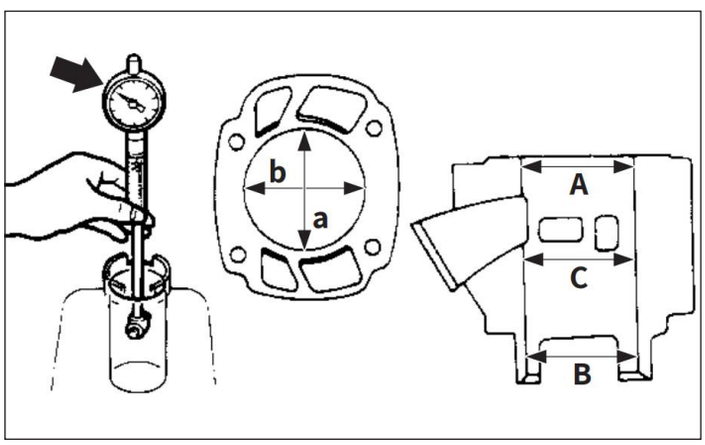

4.8.3 Kontrola válce

- Odstraňte karbonové usazeniny pomocí zaoblené škrabky.

Nepoužívejte ostrou škrabku. Vyvarujte se poškrábání hliníku.

- Zkontrolujte vnitřní povrch válce, pokud je poškozený, zbruste anebo jej vyměňte.
- Změřte vrtání válce paralelně „C“ (A, B, C) a kolmo „T“ (a, b) ke klikovému hřídeli. Poté vypočítejte průměr naměřených hodnot.

„C“ = maximum Aa-Cb
„T“ = (maximum Aa nebo Ab) - (maximum Ba nebo Bb)

	Standard	Limit opotřebení
Vrtání válce „C“	72.000 – 72.020 mm	72,070 mm
Kužel „T“	–	0,050 mm

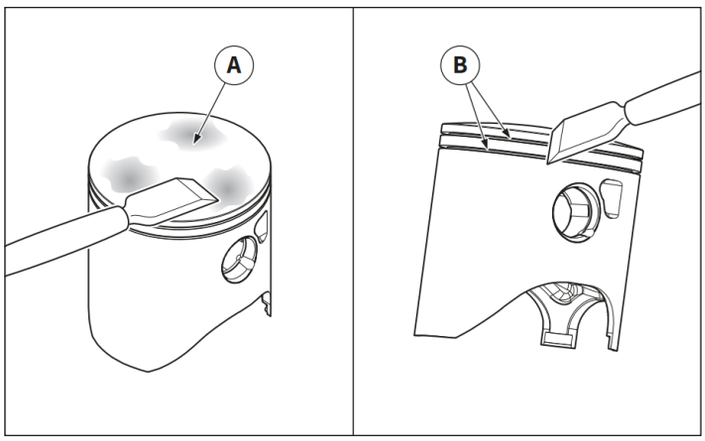

4.8.4 Kontrola pístu

- Odstraňte usazeniny z korunky pístu „A“ a pístních kroužků „B“.
- Zkontrolujte plášť pístu. V případě, že vykazuje škrábance či praskliny, píst vyměňte.

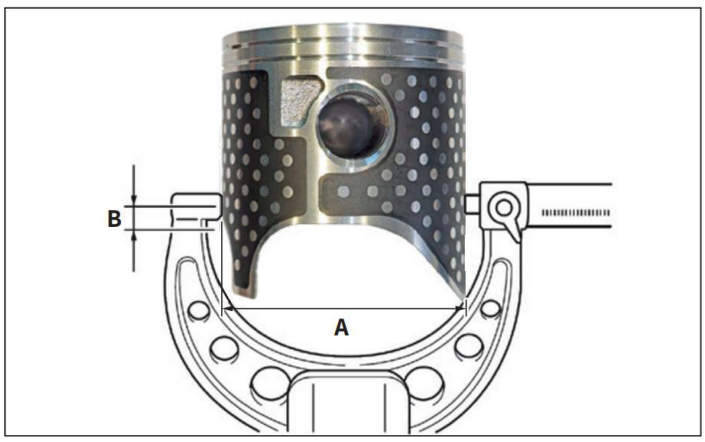

- Pomocí mikrometru změřte vnější průměr pístu „A“ ve vyznačené pozici „B“.
- Na povrchu pístu je silný povlak ze siřičitanu molybdeničitého. Zkontrolujte stav opotřebení povlaku.

	Průměr pístu „A“	Měřený bod „B“
	71,930 – 71,950 mm	30 mm

Pokud průměr neodpovídá specifikacím, vyměňte válec, píst a jednotlivé části dohromady.

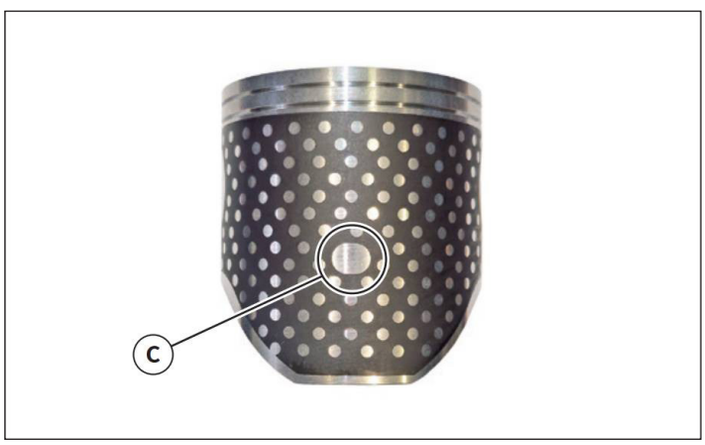

Na povrchu pístu ošetřeném siřičitanem molybdeničitým jsou dva otvory „C“, které jsou určeny jako referenční body pro přesnost měření mikrometrem. Tyto otvory, označené jako měřicí bod „B“, umožňují umístění mikrometru pro přesné vyhodnocení tloušťky hliníku pístu.

4.8.5 Kombinace válce a pístu

VŮLE VÁLCE = VRTÁNÍ VÁLCE - PRŮMĚR PÍSTU.

- Pokud vůle neodpovídá specifikacím, vyměňte píst se segmenty a/nebo válec.

	Standard	Limit
Vůle	0,060 – 0,080 mm	0,120 mm

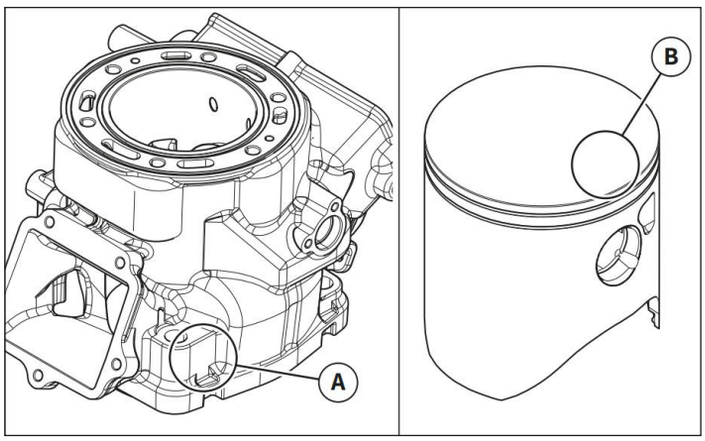

4.8.6 Kontrola kompatibility válce a pístu

- Zkontrolujte vyraženou značku válce „A“.
- Zkontrolujte vyraženou značku pístu „B“.
- Vyberte pro daný válec odpovídající píst podle tabulky níže:

Válec	Průměr	Píst	Průměr
1	72,000 – 72,010 mm	B	71,930 – 71,940 mm
2	72,011 – 72,020 mm	C	71,940 – 71,950 mm

Při nákupu válce není možné uvést jeho rozměry. Vyberte si píst, který odpovídá dle výše uvedené tabulky.

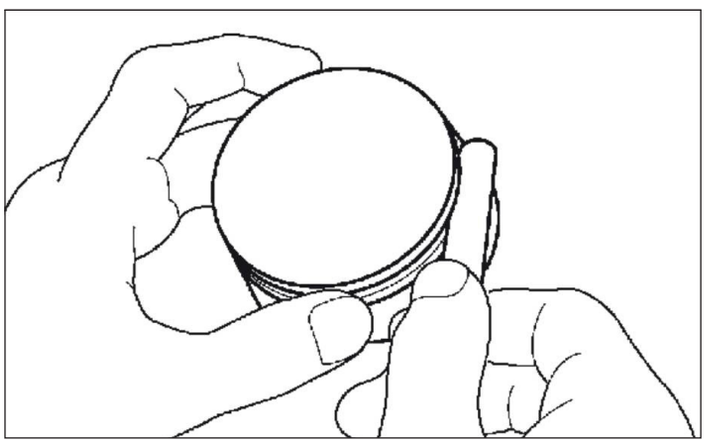

4.8.7 Kontrola pístních kroužků

- Odstraňte karbonové usazeniny z pístních kroužků.
- Pomocí šuplery změřte boční vůle.

	Standard	Limit opotřebení
Vůle prvního pístního kroužku	0,030 – 0,070 mm	0,100 mm
Vůle prvního pístního kroužku	0,030 – 0,070 mm	0,100 mm

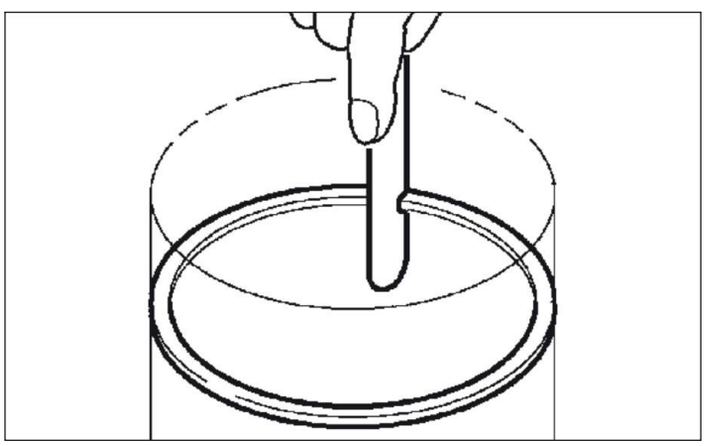

- Vložte do válce jeden pístní kroužek po druhém a pomocí koruny pístu vyrovnejte´kroužky na dně válce (oblast, kde je opotřebení minimální).
- Změřte vůli mezi konci kroužků, pokud neodpovída specifikacím, vyměňte všechny kroužky současně.

	Standard	Limit opotřebení
Vůle mezi konci pístních kroužků	–	0,700 mm

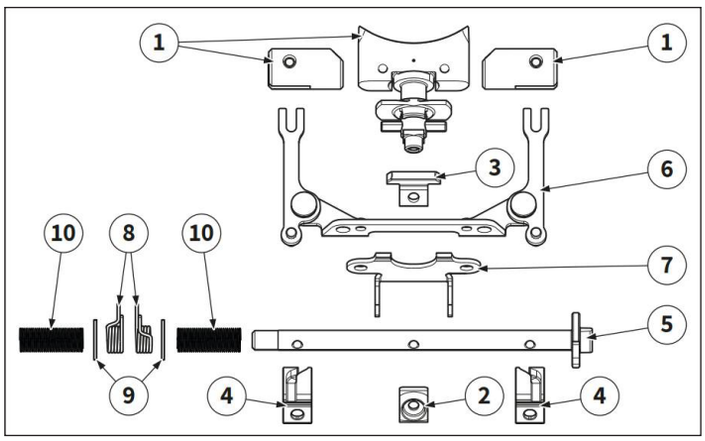

4.8.8 Kontrola výfukového ventilu

Kontrola:
- Hlavní výfukový ventil a sekundární ventily „1“.
- Podpěra kladek „2“.
- Připojovací páka hlavního ventilu „3“.
- Kladky „4“.
- Hřídel výfukového ventilu „5“.
- Táhlo „6“.
- Podpěra hlavního výfukového ventilu „7“.
- Pružiny „8“.
- Podložky „9“.
- Pružiny „10“.

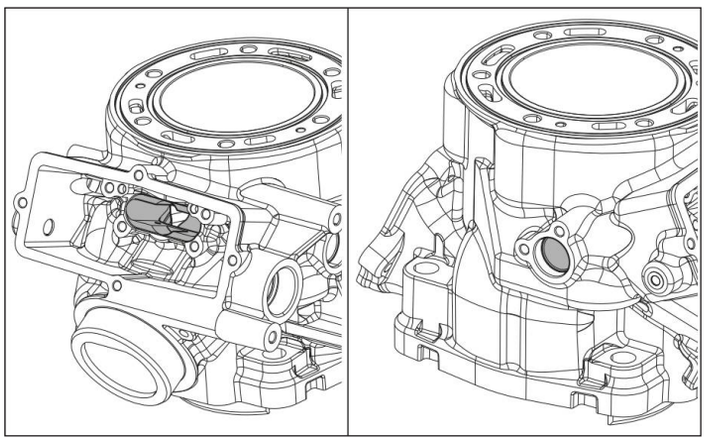

Vyčistěte veškeré karbonové usazeniny, zkontrolujte opotřebení a/nebo poškození, v pokud je to nutné, díly vyměňte. Odstraňte karbonové usazeniny z povrchu uložení výfukových ventilů.

⚠ **Nepoužívejte ostrou škrabku. Vyvarujte se poškrábání hliníku.**

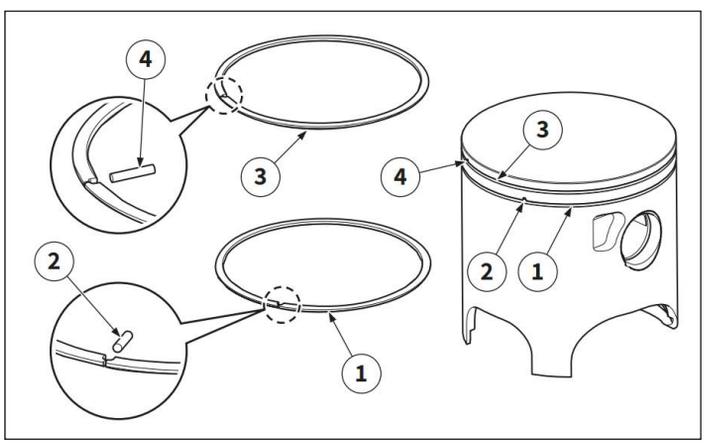

4.8.9 Montáž pístu

- Nainstalujte spodní pístní kroužek „1“ tak, že zarovnáte mezeru k čepu „2“ na pístu.
- Nainstalujte horní pístní kroužek „3“ tak, že zarovnáte mezeru na čepu „4“ na pístu.
- Po instalaci pístních kroužků zkontrolujte, zda se pohybují. hladce.

⚠ **Dávejte pozor, abyste nepoškrábali píst nebo nepoškodili pístní kroužky.**

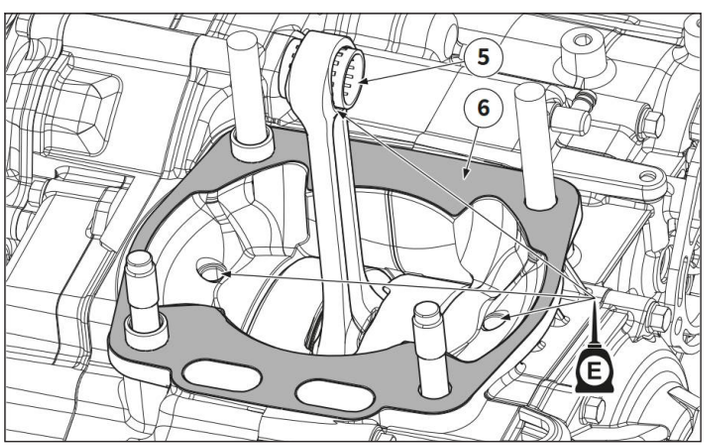

- Nainstalujte válečkové ložisko malého konce táhla „5“.
- Nainstalujte nové těsnění válce „6“.

ⓘ **Naneste motorový olej na ložisko (klikový hřídel, táhlo a podložky vetšího konce táhla).**

ⓘ **Těsnění s tvarovanou těsnicí stranou nainstalujte směrem ke klikové skříni.**

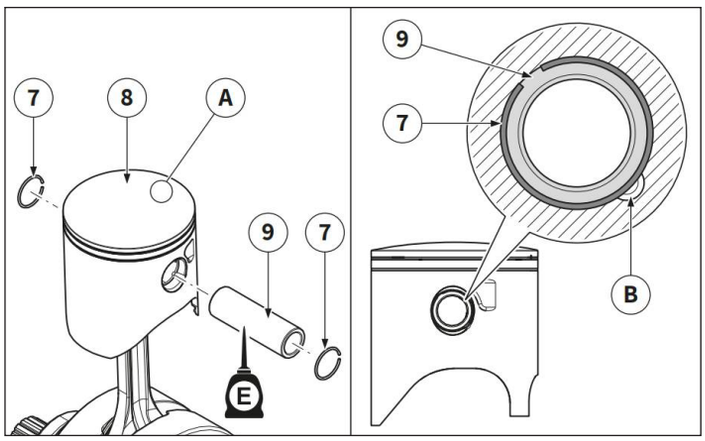

- Nainstalujte jednu ze dvou pružinových svorek „7“ do jednoho ze dvou otvorů pro pružinové svorky.
- Píst „8“ nainstalujte tak, aby šipka „A“ směřovala k výfukové straně.
- Naneste motorový olej na čep „9“ a nasaďte jej na píst s táhlem.
- Nainstalujte druhou pružinovou svorku „7“.

Před demontáží závlaček zakryjte klikovou skříň čistým hadrem, aby do ní závlačky při demontáži nezapadly.

Pružinové svorky instalujte tak, aby se jejich konce nedotýkaly drážky pístu „B“.

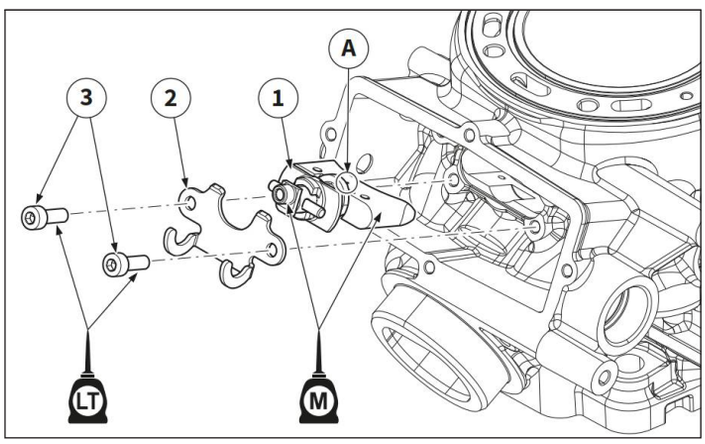

4.8.10 Montáž výfukového ventilu

Pečlivě nainstalujte všechny součásti, abyste zabránili poškození válce a pístu.
Po dokončení instalace výfukového ventilu, proveďte „Nulování výfukového ventilu“ popsané na straně 83.

- Nainstalujte hlavní výfukový ventil „1“.
- Nainstalujte podpěru hlavního výfukového ventilu „2“ a šrouby „3“.

Šrouby podpěry hlavního výfukového ventilu: 6±1 Nm

Na šrouby ventilů naneste přípravek pro zajištění závitů.

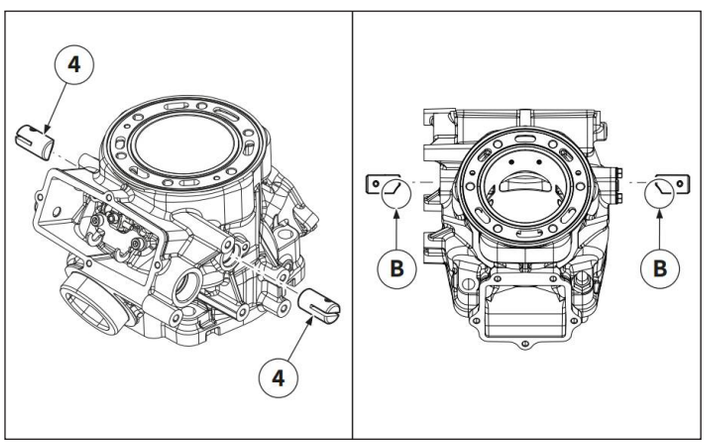

Hlavní výfukový ventil nainstalujte vybráním „A“ směrem nahoru.

Na povrch ventilu naneste molybden-disulfidovou vazelínu.

- Nainstalujte sekundární výfukové ventily „4“ do správnépozice.

Ujistěte se, že fazety „B“ na sekundárních ventilech směřují k ose válce.

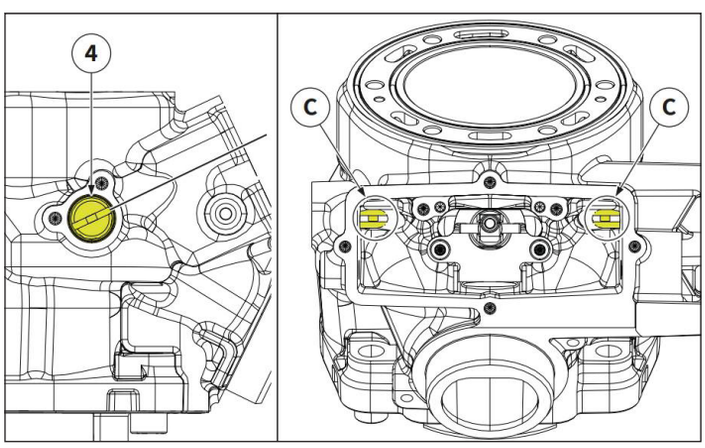

- Po vložení sekundárních výfukových ventilů „4“ by měly být při pohledu na prostor výfukových ventilů zepředu viditelné čepy „C“.

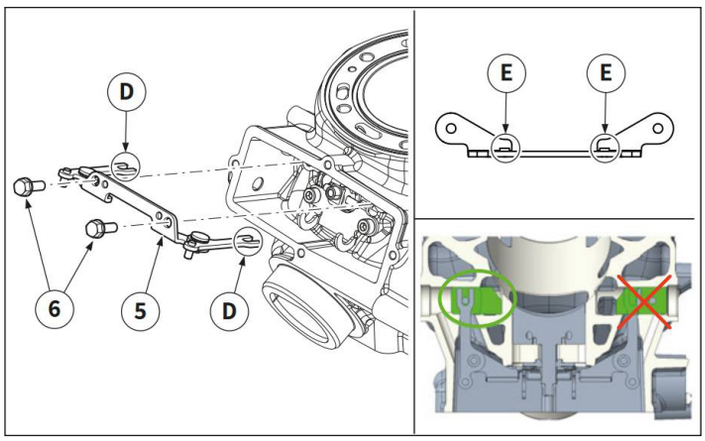

- Nainstalujte táhlo „5“ nasazením vidlice „D“ do čepů „C“ sekundárních výfukových ventilů.

Čepy „E“ na táhlu „5“ budou sloužit jako vodítko.

- Namontujte šrouby táhla „5“.

Šrouby táhla propojení:
6±1 Nm

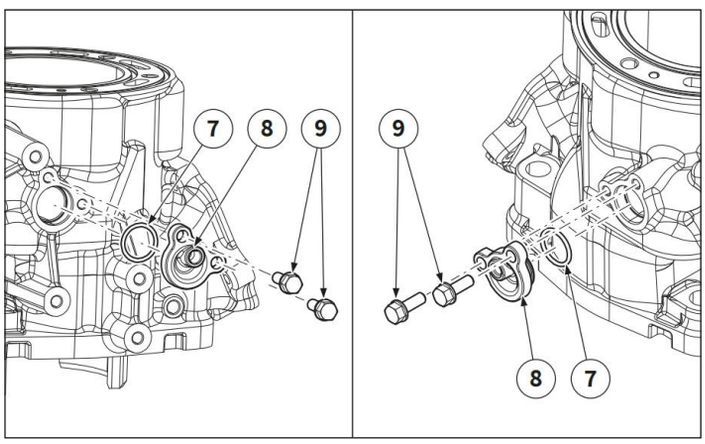

- Nainstalujte těsnicí o-kroužky „7“ na kryty sekundárních ventilů „8“.
- Nainstalujte kryty sekundárních výfukových ventilů „8“ a jejich upevňovací šrouby „9“ na válec.

Šrouby sekundárních krytů výfukových ventilů:
4±1 Nm

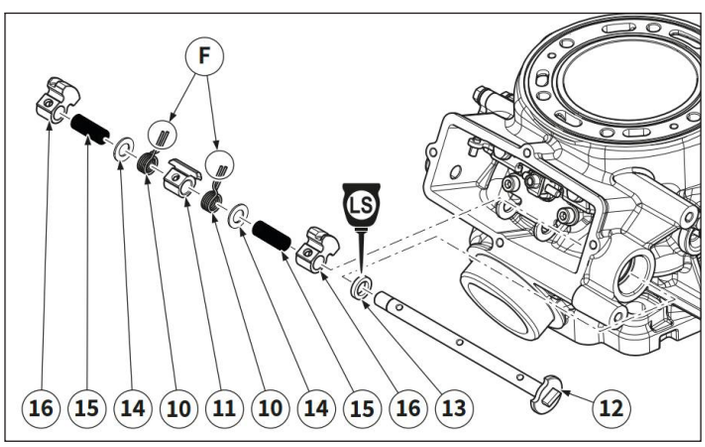

- Pružiny „10“ spolu se spojovací pákou „11“ umístěte do válce: ramena pružin „F“ musí směřovat dovnitř.
- Namontujte hřídel výfukového ventilu „12“ do válce společně s olejovým těsněním „13“ zasunutím celé soustavy do spojovací páky 11“ přes podložky „14“, pružiny „15“ a kladky „16“.

Na povrch olejového těsnění „4“ naneste lithovou vazelínu.

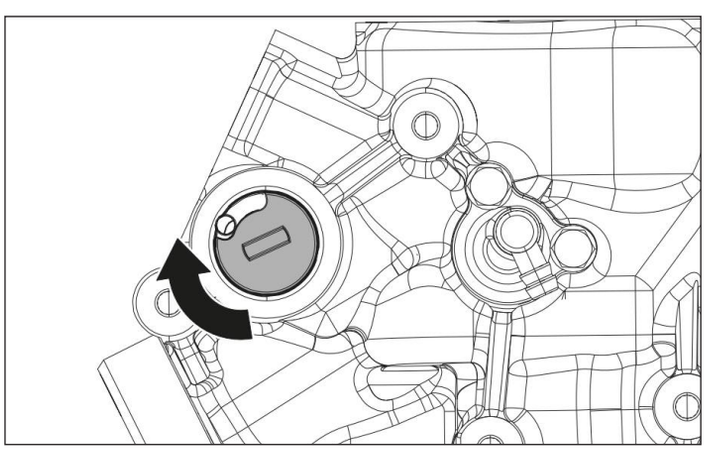

- Otáčejte hřídelí výfukového ventilu ve směru hodinových ručiček, dokud nebude v jedné rovině s čepem;

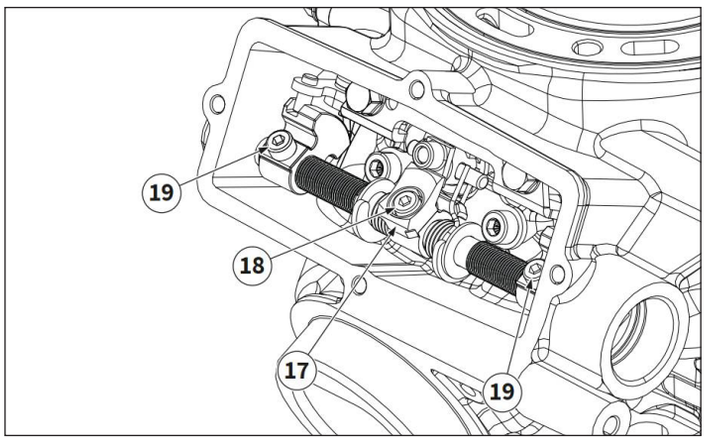

- Nainstalujte držák kladky „17“ na hlavní výfukový ventil a zajistěte jej na hřídeli výfukového ventilu pomocí šroubu „18“.
- Utáhněte šroub „18“.

Šroub držáku kladky:
4±1 Nm

- Vložte šrouby „19“ do kladek.
- Ujistěte se, že jsou kladky vysunuty co nejvíce ven, aby byla zajištěna vůle sekundárních ventilů.
- Utáhněte šrouby „19“.

Šrouby kladek hřídele výfukového ventilu:
4±1 Nm

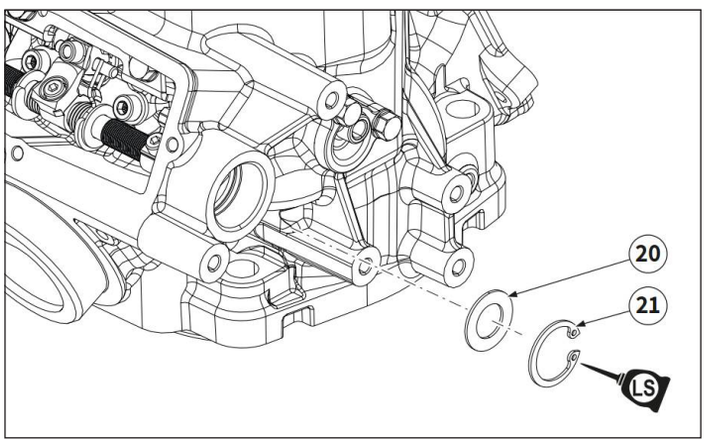

Zkontrolujte, zda se sestava výfukového ventilu pohybuje plynule a bez zasekávání. Pokud tomu tak není, zproveďte montáž znovu.

- Nainstalujte distanční podložku „20“ a závlačku „21“ hřídele výfukového ventilu.

Na těsnění „21“ naneste lithovou vazelínu.

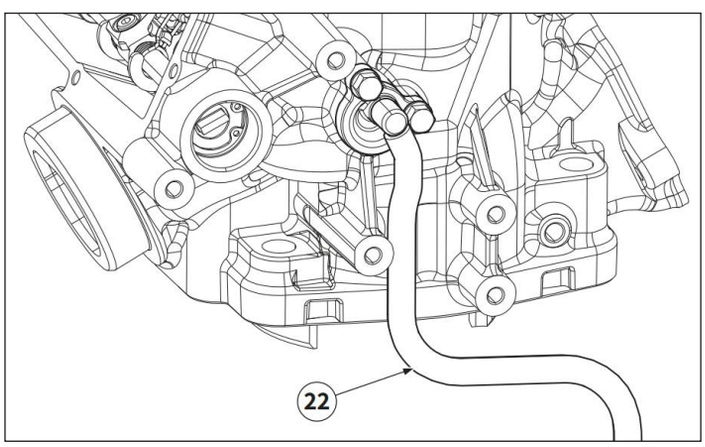

- Nainstalujte odvzdušňovací trubku „22“ na levý kryt sekundárního ventilu.

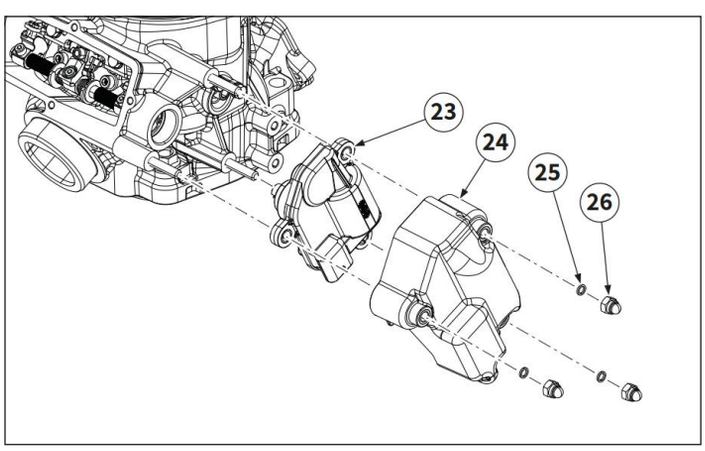

- Připojte elektronický pohon „23“ výfukového ventilu.

Zkontrolujte, zda je výřez čepu pohonu správně zasunut dohřídele výfukového ventilu.

- Nasaďte kryt „24“ pohonu.
- Nasaďte podložky „25“ a matice „26“ a utáhněte je.

Matice pohonu výfukového ventilu:
10±1 Nm

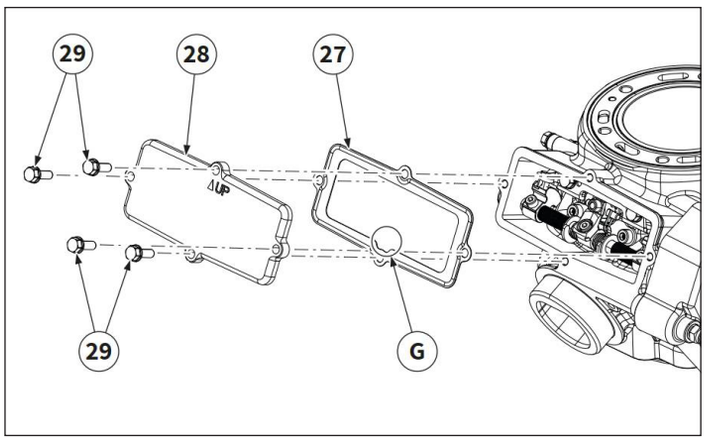

- Nainstalujte nové těsnění „27“.
- Nainstalujte kryt „28“ hlavního výfukového ventilu.
- Utáhněte šrouby krytu „29“ předepsaným momentem.

Těsnění namontujte zářezem „G“ směrem dolů.

Nainstalujte kryt ventilu s nápisem „▲ UP“ směrem nahoru.

Šrouby krytu ventilu:
4±1 Nm

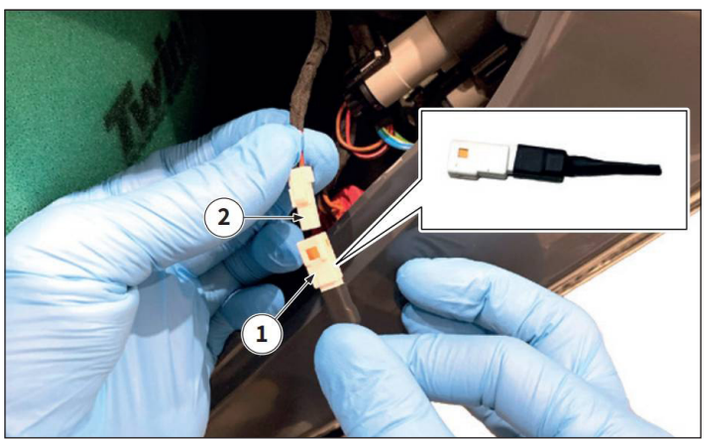

4.8.11 Nulování výfukového ventilu

- Když je motocykl kompletně smontován, připojte programovací konektor „1“ (součást dodávky) k programovacímu konektoru „5“, který se nachází za levou boční kapotáží.
- Otevřete plynovou rukojeť na 100 % a držte ji v této poloze.
- Výfukový ventil automaticky nastaví koncový spínač (jsou cítit dvě po sobě jdoucí cvaknutí).
- Uvolněte plynovou rukojeť a odpojte programovací konektor.

Dvě po sobě jdoucí cvaknutí výfukového ventilu jsou důležitým signálem. Pozorně poslouchejte, abyste se ujistili, že byl postup nulování proveden správně.

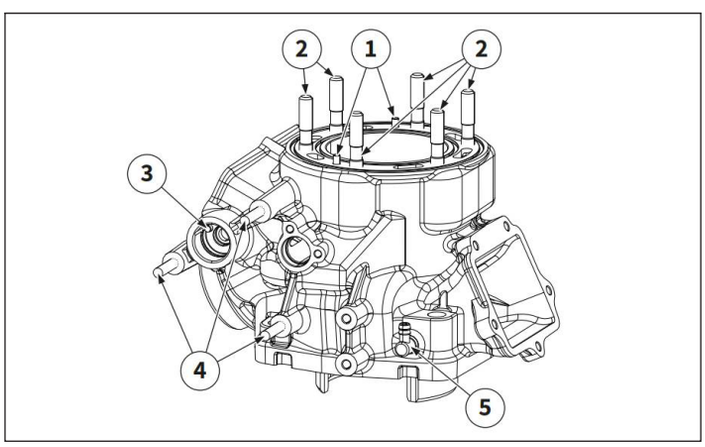

4.8.12 Příprava pro instalaci válce

Tento postup je nutný pouze při výměně nového válce.

- Nainstalujte dva čepy „1“ a šest šroubů „2“ na válec.

Šrouby s čepem válce:
13±2,5 Nm

- Nainstalujte čep „3“.
- Nainstalujte tři upevňovací šrouby „4“ pro elektronický pohon výfukového ventilu.

Šrouby čepu elektronického pohonu:
6±1 Nm

- Nainstalujte šroubení snímače tlaku „5“.

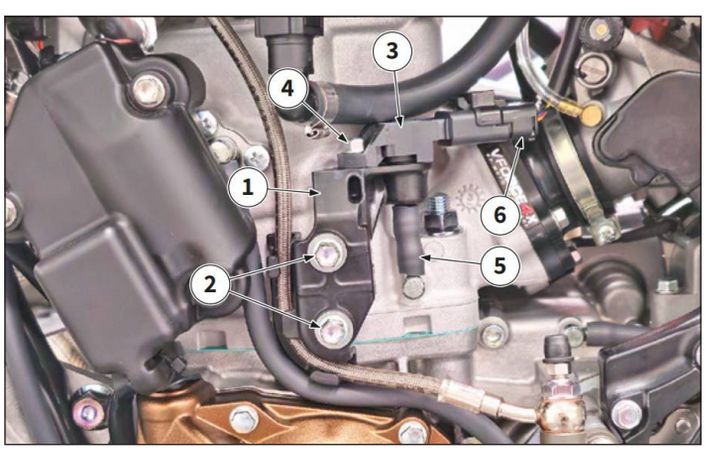

4.8.13 Montáž snímače tlaku na válec

- Upevněte držák snímače tlaku „1“ na válec pomocí šroubů „2“ a šrouby utáhněte.

Šrouby držáku snímače tlaku:
10±1 Nm

- Upevněte snímač tlaku „3“ šroubem „4“ a šroub utáhněte.

Šroub snímače tlaku:
10±1 Nm

- Připojte sací trubku tlaku „5“ k válci.
- Připojte konektor „6“ ke snímači tlaku.

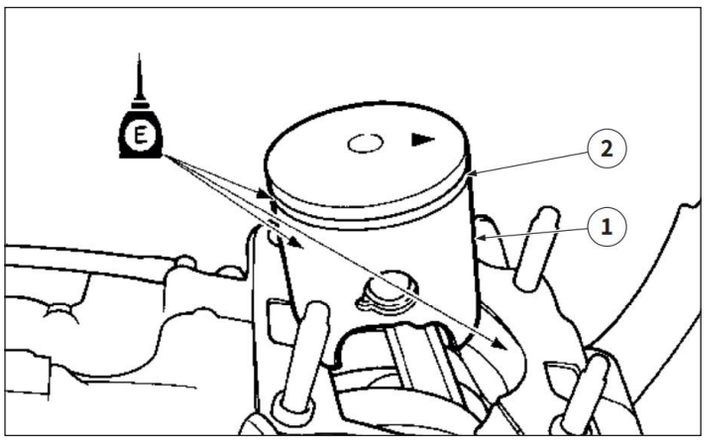

4.8.14 Instalace válce

- Naneste motorový olej na píst „1“, pístní kroužky „2“ a povrch válce „3“.

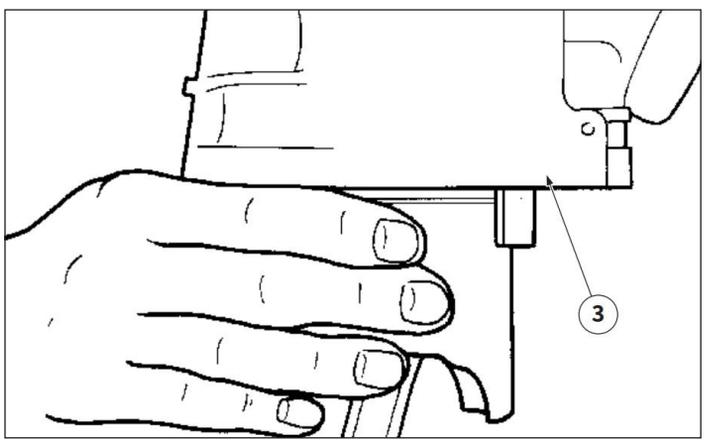

- Jednou rukou stlačte pístní kroužky a namontujte válec „3“ a ujistěte se, že se píst pohybuje hladce.

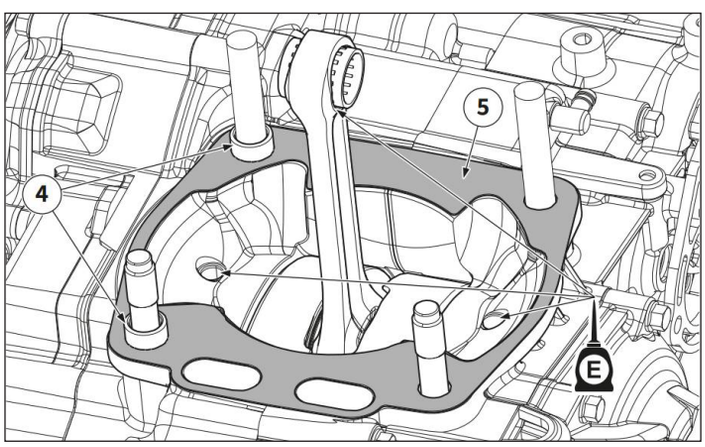

- Nainstalujte středicí pouzdra „4“.
- Nainstalujte nové těsnění válce „5“.

ⓘ **Naneste motorový olej na ložisko (klikový hřídel, táhlo a podložky vetšího konce táhla).**

ⓘ **Těsnění s tvarovanou těsnicí stranou nainstalujte směrem ke klikové skříni.**

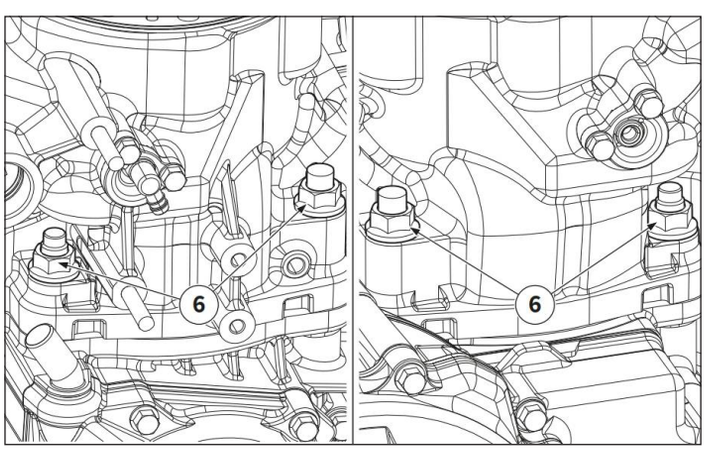

- Namontujte matice válce „6“ do kříže, utáhněte je předepsaný momentem.

Matice válce:
42±2 Nm

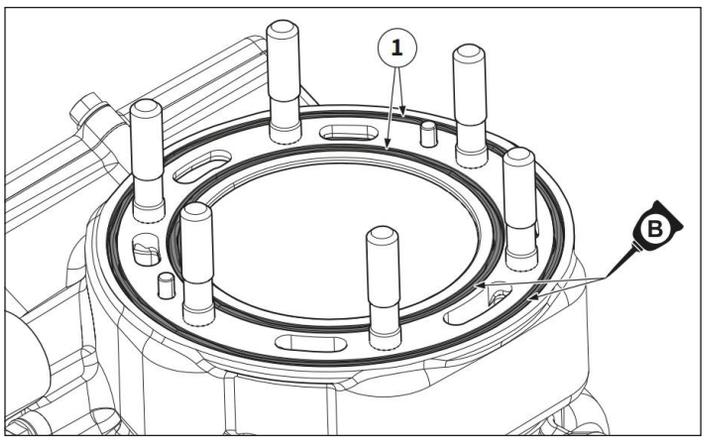

4.8.15 Instalace hlavy válce

- Nainstalujte nové těsnicí O-kroužky „1“;

Před instalací naneste na o-kroužky lithiovou vazelínu.

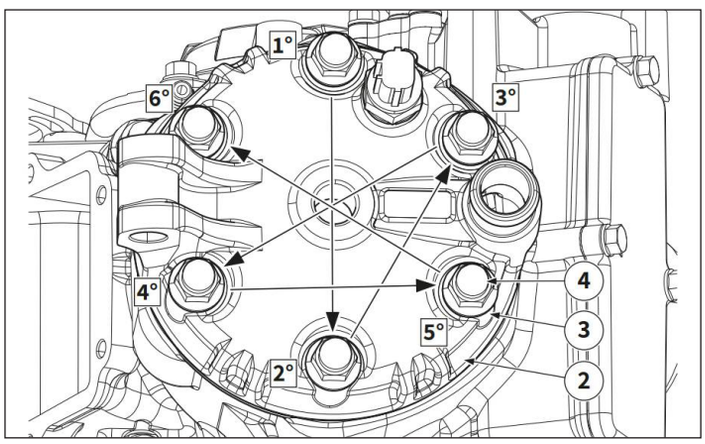

- Nainstalujte hlavu „2“, nové měděné podložky „3“ a matice hlavy „4“.
- Utáhněte matice „4“ do kříže předepsaným momentem.

Matice hlavy:
25,5±2,5 Nm

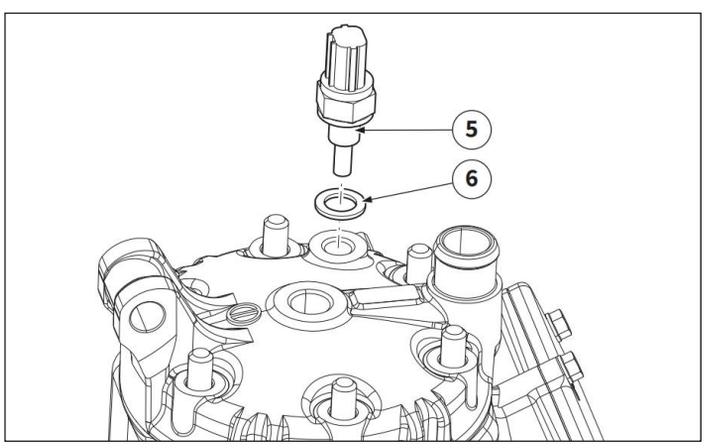

- Nainstalujte čidlo teploty vody „5“ a těsnění „6“.

Čidlo teploty vody:
14,5±1 Nm

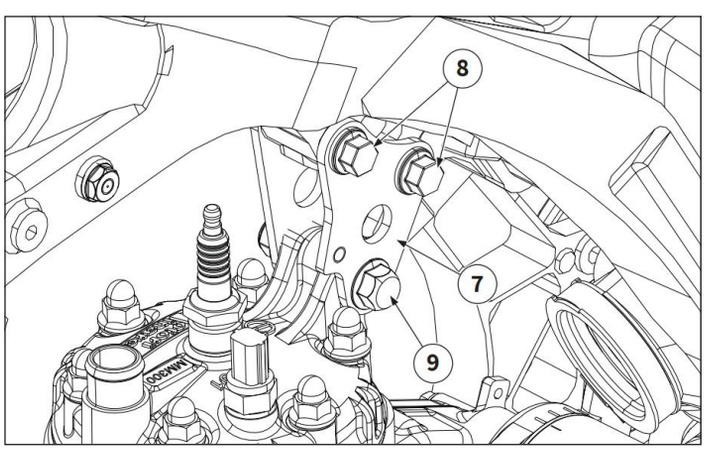

- Nainstalujte centrální podpěrné konzoly „7“ pro motor, horní šrouby a matice „8“ a spodní šroub a matici „9“.

Horní šrouby držáků motoru „8“:
34 Nm

Spodní šroub držáku motoru „9“:
64 Nm

- Nainstalujte zapalovací svíčku.

Následné operace:
- Znovu připevněte chladiče k držákům.
- Znovu namontujte palivovou a olejovou nádrž.
- Znovu nasaďte boční kapotáž.
- Znovu nasaďte sedadlo.

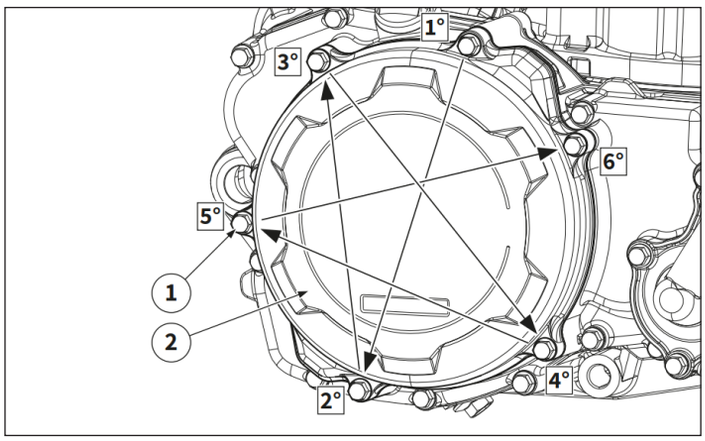

4.9 SPOJKA

Předběžné operace:
- Demontujte celý výfukový systém.
- Demontujte pravou stupačku.
- Demontujte zadní brzdový pedál.

4.9.1 Demontáž spojky

- Odšroubujte šrouby klikové skříně spojky „1“ do kříže.
- Demontujte klikovou skříň spojky „2“.

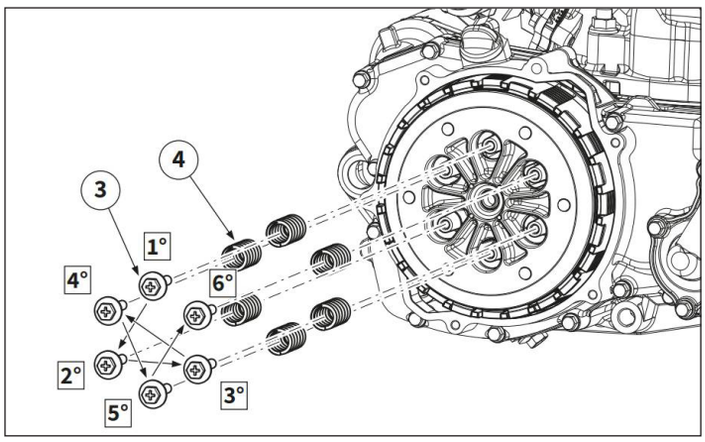

- Vyšroubujte šrouby „3“, jejich příslušné podložky a pružiny „4“ do kříže.

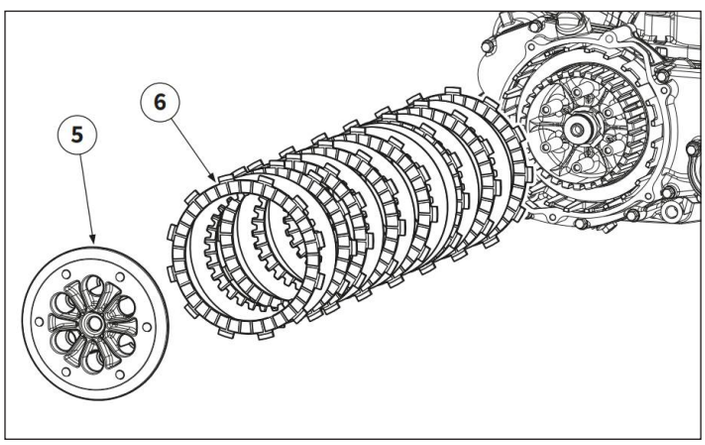

- Demontujte přítlačný talíř „5“ a spojkové lamely „6“.

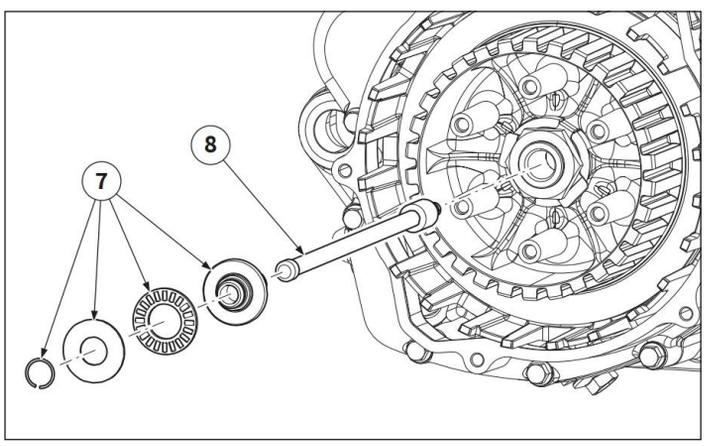

- Vyjměte axiální ložisko „7“ a tlačnou tyč „8“.

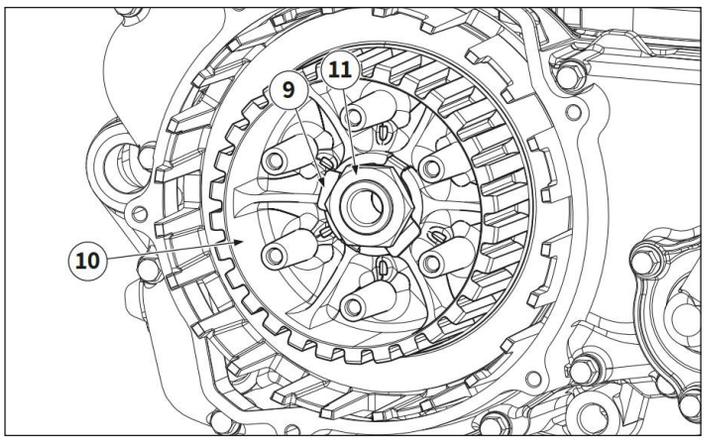

- Zploštěte výstupek pojistné podložky „9“, zajistěte náboj spojky „10“ univerzálním aretačním nástrojem, vyšroubujte matici „11“ a náboj sejměte.

Univerzální nástroj pro aretaci spojky

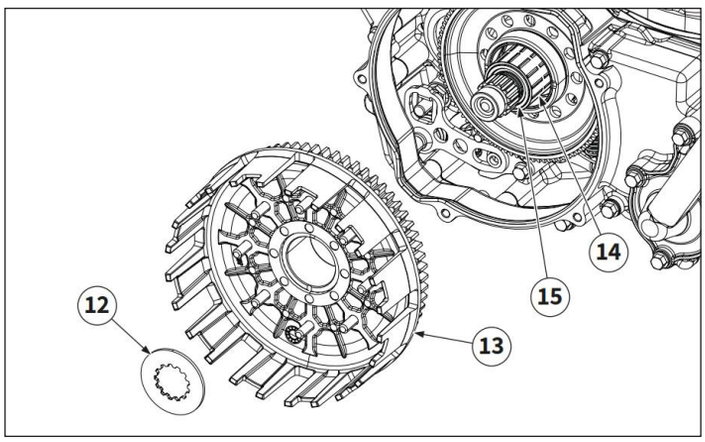

- Vyjměte podložku „12“, skříň spojky „13“, ložisko „14“ a rozpěrku „15“.

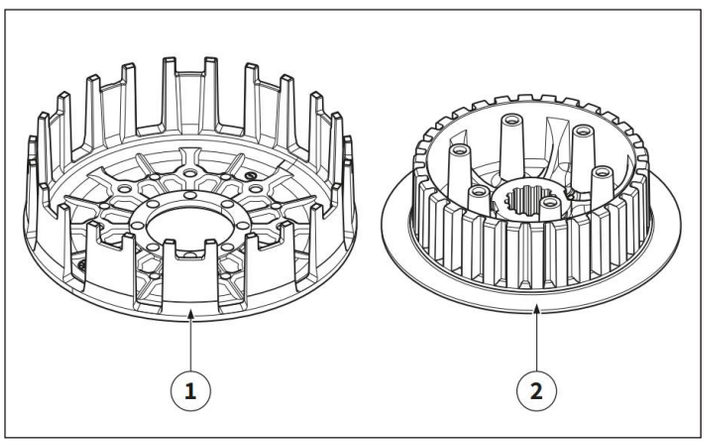

4.9.2 Kontrola prvků spojky

- Zkontrolujte skříň spojky „1“ a náboj spojky „2“; objevíte-li nějaké známky opotřebení, praskliny a/nebo poškození, vyměňte je.

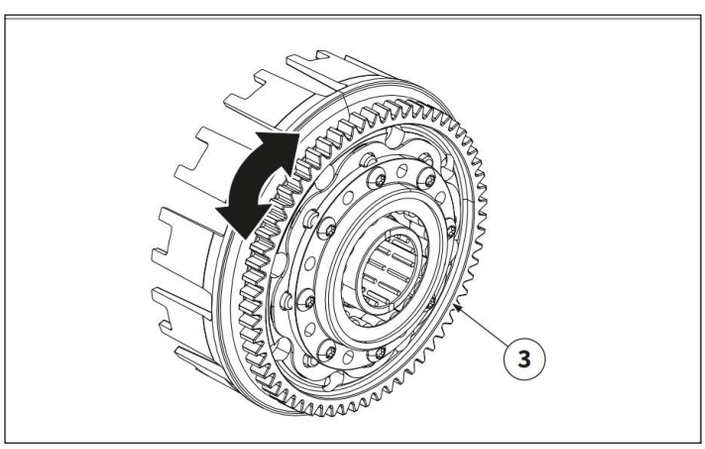

- Zkontrolujte, zda hnací ozubené kolo primárního převodu „3“,není uvlněné a/nebo nemá poškozené zuby; pokud vykazuje jednu nebo obě závady, vyměňte jej.

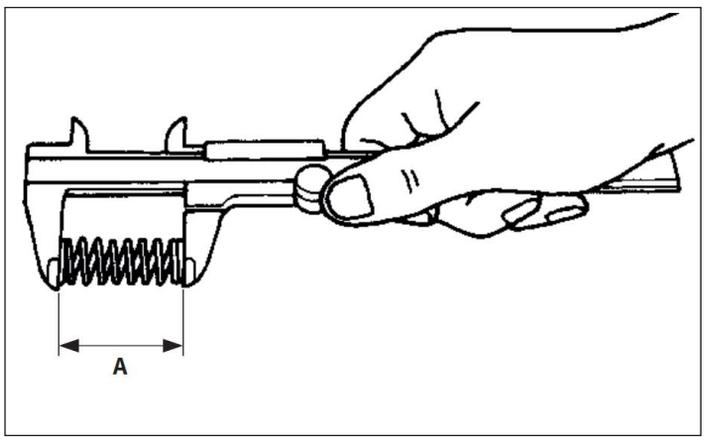

- Změřte volnou délku spojkových pružin „A“: pokud některá neodpovídá specifikacím, vyměňte pružiny jako sadu.

Volná délka pružiny
50,00 mm
Minimální mez: 48,00 mm

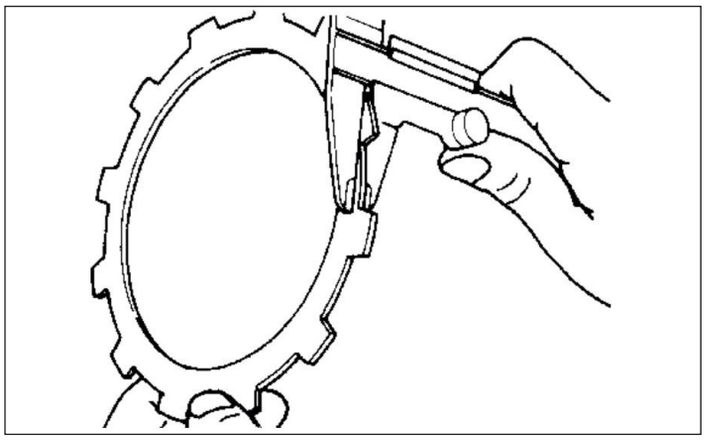

- Změřte tloušťku spojkových lamel: pokud tloušťka neodpovídá specifikacím, lamelu vyměňte.

Tloušťka spojkových lamel:
2,90 - 3,10 mm
Minimální mez: 2,80 mm

Tloušťka spojkových lamel:
1,50-1,70 mm

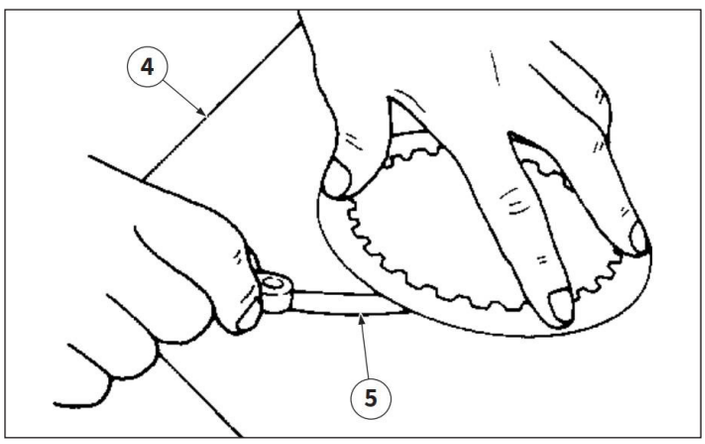

- Změřte deformaci spojkových lamel pomocí referenční roviny „4“ a šuplery „5“.
- Pokud neodpovídá specifikacím, vyměňte lamelu za novou. desku.

Mezní hodnota deformace:
0,20 mm

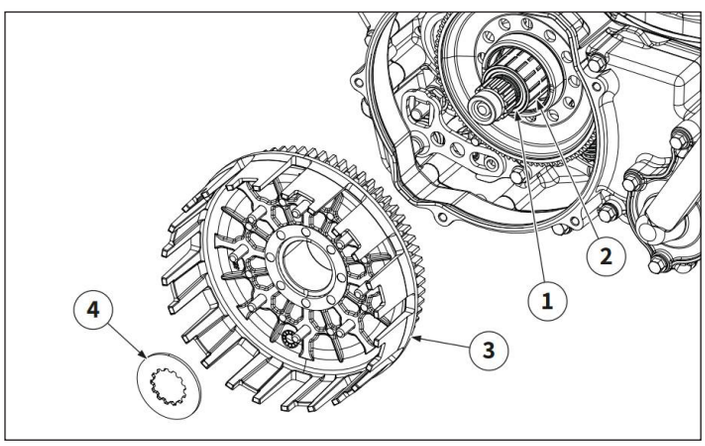

4.9.3 Montáž spojky

- Nainstalujte distanční podložku „1“, ložisko „2“, skříň spojky „3“ a podložku „4“.

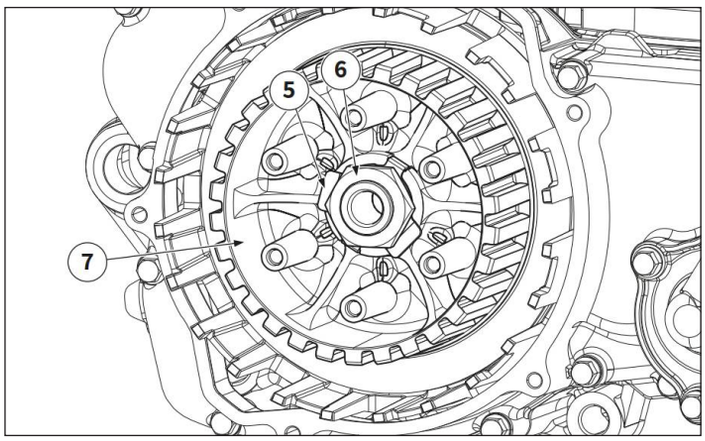

- Nasaďte pojistnou podložku „5“ a matici náboje „6“.
- Zajistěte náboj spojky „7“ univerzálním aretačním nástrojem a utáhněte matici.

Univerzální nástroj pro aretaci spojky

Matice náboje spojky:
75±5 Nm

- Sklopte jazýček zajišťovací podložky „5“;

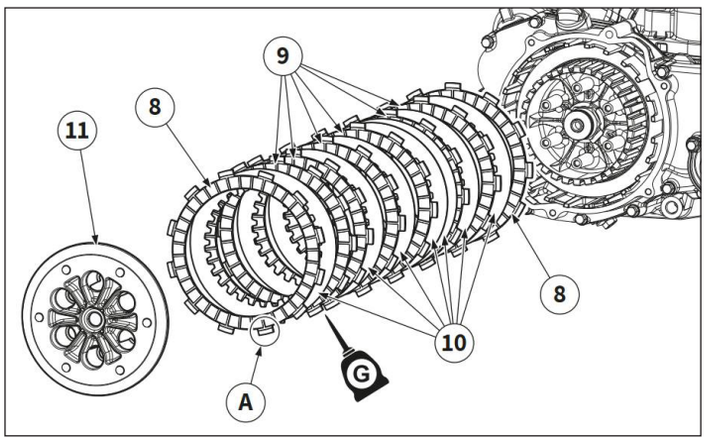

- Střídavě instalujte spojkové lamely „8“ a „9“ společně s lamelamy „10“ na náboj spojky, počínaje a konče lamelou „8“.

Obě lamely „8“ se liší od lamel „9“ několika černě zbarvenými zuby „A“.

Na lamely naneste převodový olej.

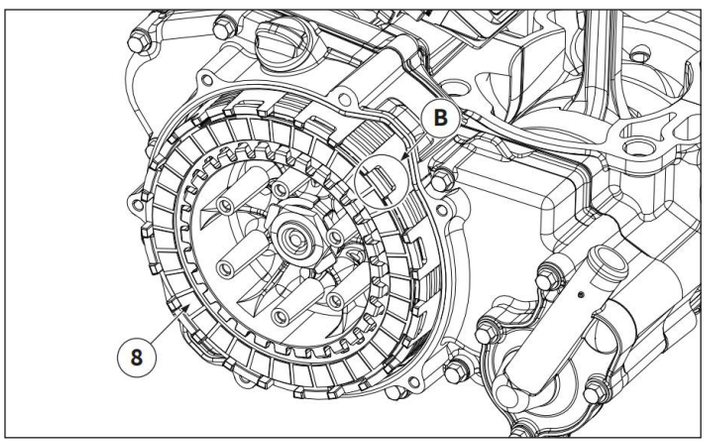

Poslední lamela „8“ musí být namontována posunutá od předchozích lamel. Zuby lamely se zasunou do drážek „B“ skříně spojky.

- Nainstalujte přítlačný talíř „11“.

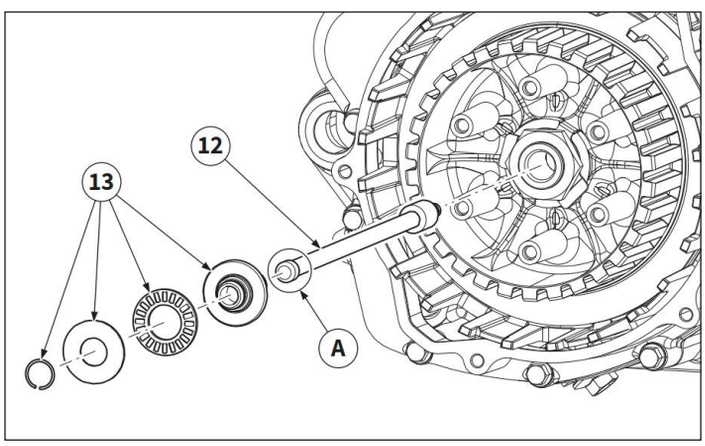

- Nainstalujte tlačnou tyč „12“ a axiální ložisko „13“.

Tlačnou tyč namontujte menším koncem „A“ směrem k sobě.

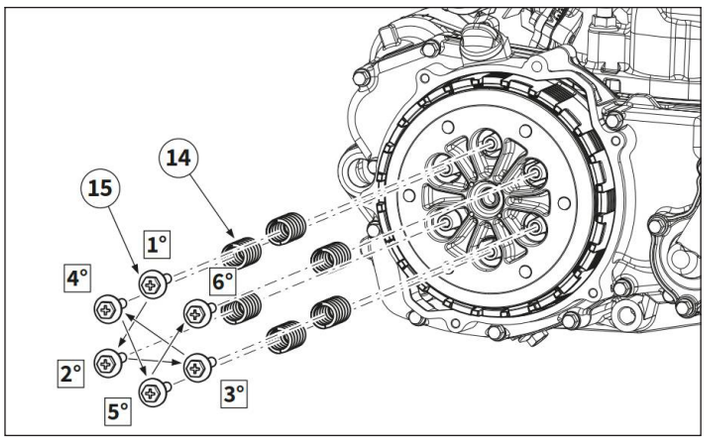

- Nainstalujte pružiny „14“ a šrouby „15“. Šrouby utáhněte do kříže.

Šrouby pružin:
10±1 Nm

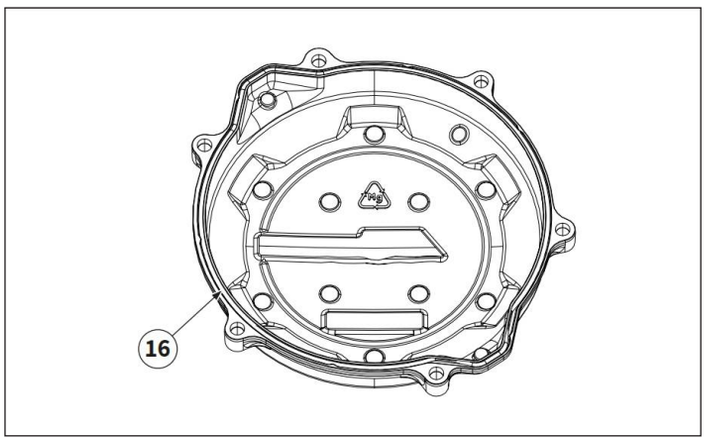

- Na skříň spojky namontujte nový o-kroužek „16“.

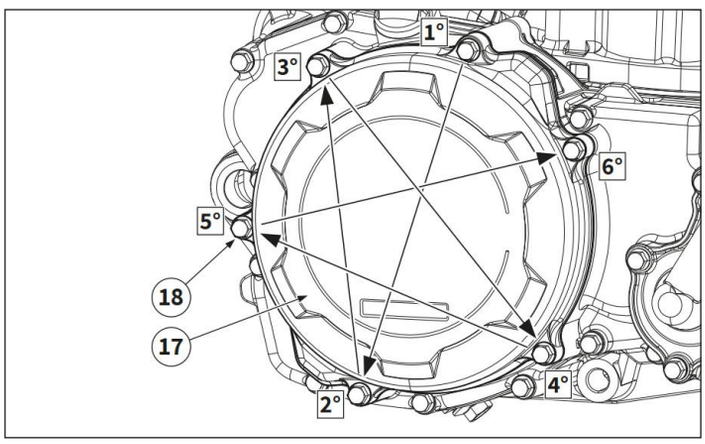

- Nainstalujte skříň spojky „17“ a související šrouby „18“. Šrouby utáhněte do kříže.

Šrouby klikové skříně spojky:
10±1 Nm

Následné operace:
- Znovu namontujte zadní brzdový pedál.
- Znovu namontujte pravou stupačku.
- Znovu namontujte celý výfukový systém.

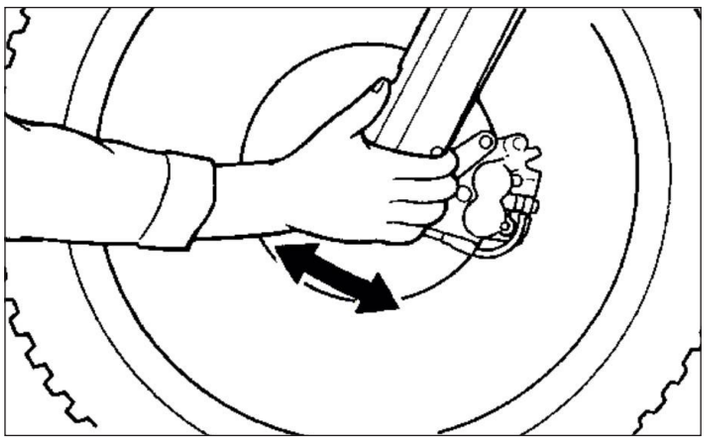

4.10 KONTROLA VŮLE HLAVY ŘÍZENÍ A NASTAVENÍ

4.10.1 Kontrola vůle hlavy řízení

- Umístěte pod motor podpěru, aby se kolo zvedlo nad zem.

⚠ **Pevně podepřete vozidlo tak, aby nehrozilo nebezpečí., že se převrátí.**

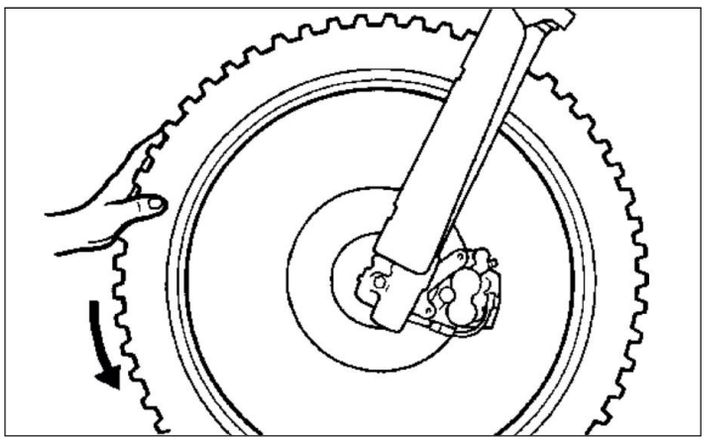

- Uchopte spodní část vidlic a jemně pohybujte sestavou vidlic dopředu a dozadu. Pokud je zde vůle, seřiďte hlavu řízení.
- Zkontrolujte hladký chod řídítek jejich úplným otáčením doleva a doprava. Pokud je zde vůle, seřiďte hlavu řízení.

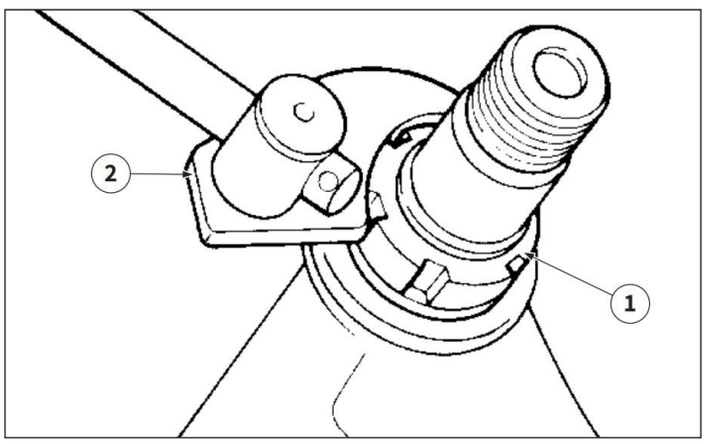

4.10.2 Seřízení vůle hlavy řízení

- Sejměte držák startovního čísla, hlavu vidlice a řídítka.
- Povolte pojistnou matici „1“ zámku hlavy řízení pomocí speciálního klíče „2“.

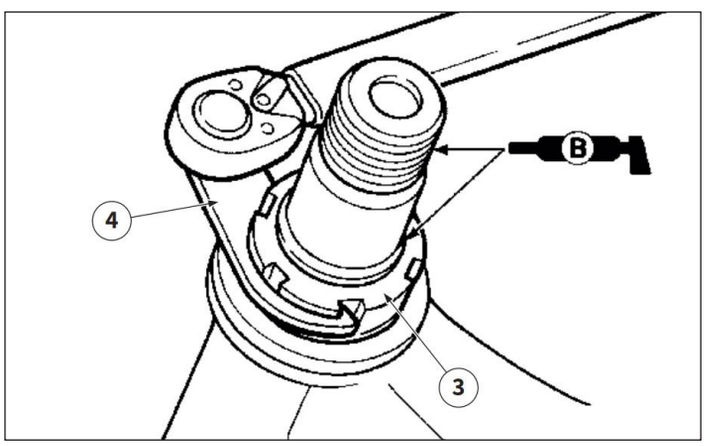

- Nejprve utáhněte matici hlavy řízení „3“ pomocí speciálního momentového klíče „4“ předepsaným momentem.

Prvotní utažení matice hlavy řízení:
38 Nm

- Poté povolte matici hlavy řízení „3“ „3“ o jednu otáčku a zkontrolujte, zda se řízení správně otáčí v celém svém rozsahu.
- Utáhněte matici hlavy řízení „3“ předepsaným utahovacím momentem.

Konečné dotažení matice hlavy řízení:
7 Nm

4.11 VIDLICE

Údržbu hydraulických součástí nechte provést v autorizovaném servisu Fantic.

- Pravidelně kontrolujte horní „1“ a spodní „2“ upevňovací šrouby obou trubic. Pokud jsou uvolněné, utáhněte je na stanovený utahovací moment.

Matice „1“:
21 Nm

Matice „2“:
21 Nm

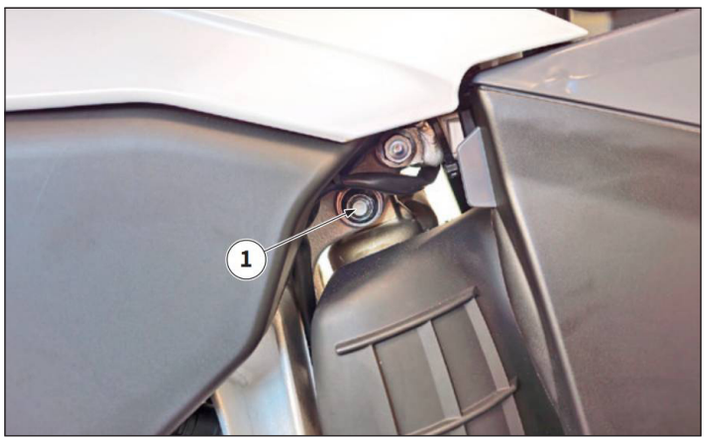

4.12 ZADNÍ TLUMIČ

- Pravidelně kontrolujte horní upevňovací šroub tlumiče 1“. Pokud je uvolněný, utáhněte jej předepsaným utahovacím momentem.

Matice „1“:
56 Nm

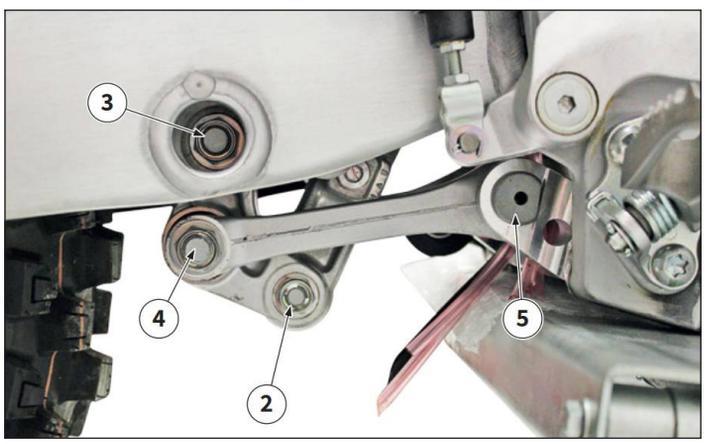

- Pravidelně kontrolujte spodní upevňovací šroub tlumiče „2“ a upevňovací šrouby závěsu „3“, „4“ a „5“. Pokud jsou uvolněné, utáhněte je předepsaným utahovacím momentem.

Pro zajištění co nejlepší funkce a životnosti závěsu zadního tlumiče doporučujeme pravidelně kontrolovat, čistit a promazávat ložiska závěsu.

Matice „2“:
53 Nm

Matice „3“:
70 Nm

Matice „4“:
80 Nm

Matice „5“:
80 Nm

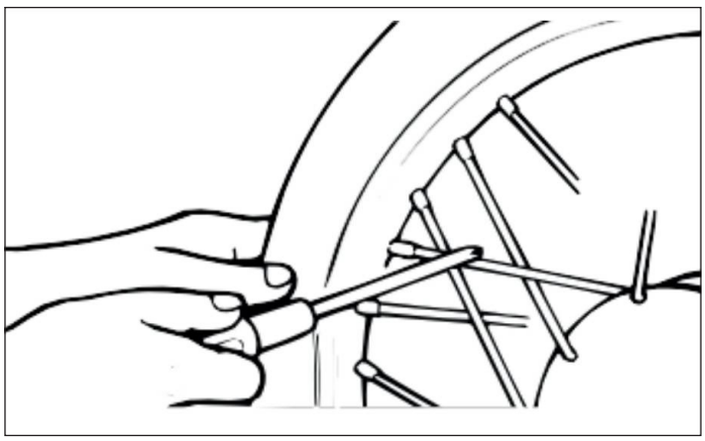

4.13 KOLA

4.13.1 Kontrola a utažení paprsků

Následující postup se vztahuje na všechny paprsky obou kol.

- Zkontrolujte, zda nejsou paprsky zlomené nebo deformované.Pokud jsou, vyměňte je.
- Zkontrolujte napnutí paprsků poklepáním šroubovákem. Dobře utažená špice bude vydávat jasný, zvonivý zvuk, zatímco uvolněný vydává hluchý tón. V případě nutnosti dotáhněte paprsky centrovacím klíčem předepsaným utahovacím momentem.

Paprsky kol:
2,5 Nm

Nezapomeňte utáhnout paprsky kol před a po záběhu.

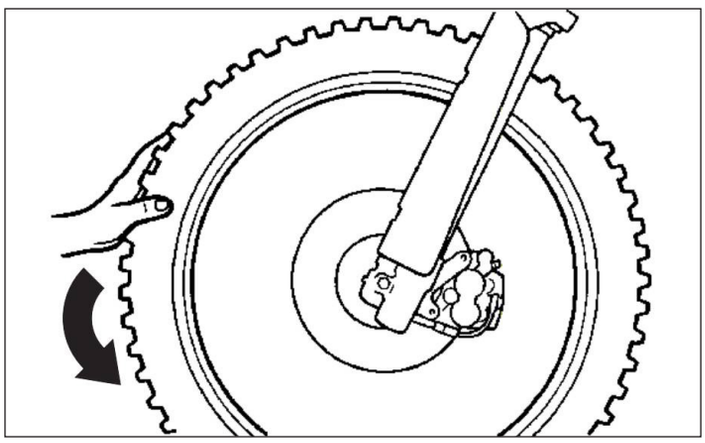

4.13.2 Kontrola kol

Následující postup se vztahuje na obě kola.

- Umístěte pod motor stojan, zvedněte kolo a otáčejte jím. Zkontrolujte vycentrování ráfku vzhledem k náboji kola. Pokud se vyskytnou nějaké anomálie,vycentrujte kolo je utažením paprsků.

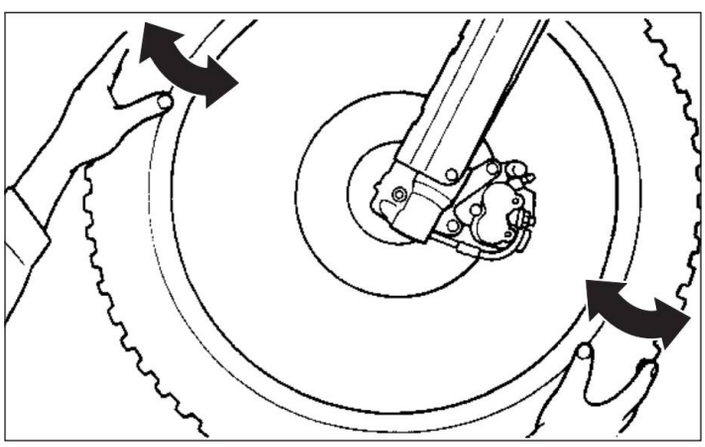

- Zkontrolujte axiální a/nebo radiální vůli ložisek kola, a v případě výskytu vůle, ložiska je vyměňte.

Pokud jsou v ráfku praskliny nebo trhliny, je nutné ráfek vyměnit.

Nikdy se nepokoušejte ráfky opravovat.

4.14 BRZDOVÉ DESTIČKY

4.14.1 Výměna předních brzdových destiček

- Sejměte krytku čepu destiček „1“.

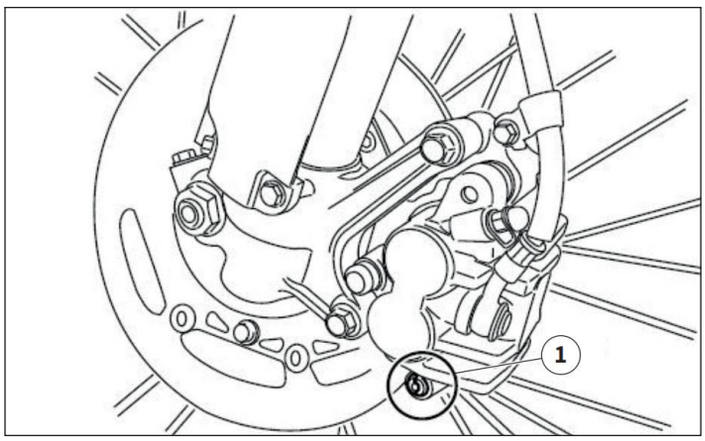

- Uvolněte čep destiček „2“.
- Vyšroubujte upevňovací šrouby a vyjměte brzdový třmen „3“ z vidlice.

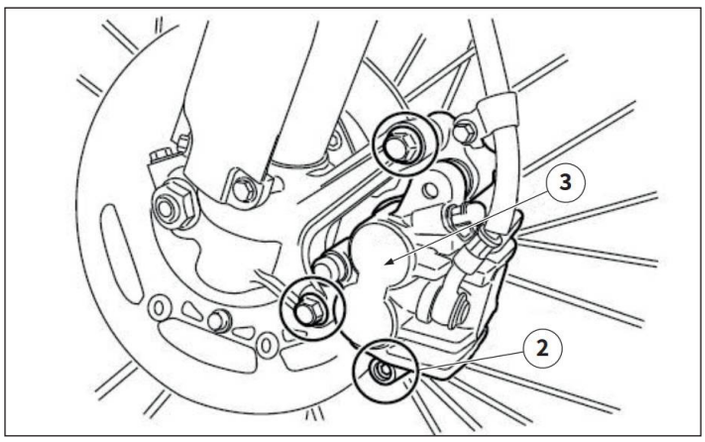

- Vyjměte brzdový čep a brzdové destičky „4“.

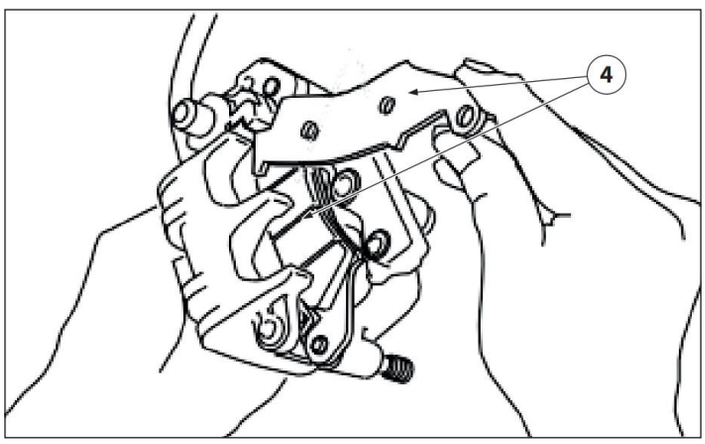

- Nainstalujte brzdové destičky „4“ výstupky „A“ do otvorů brzdového třmenu „B“. Částečně utáhněte čep „2“.

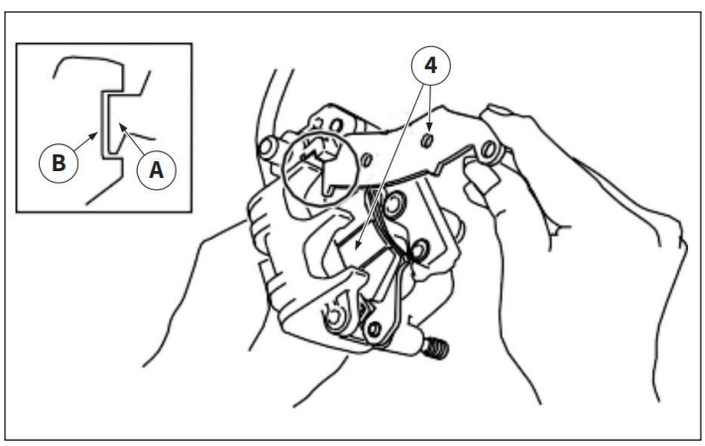

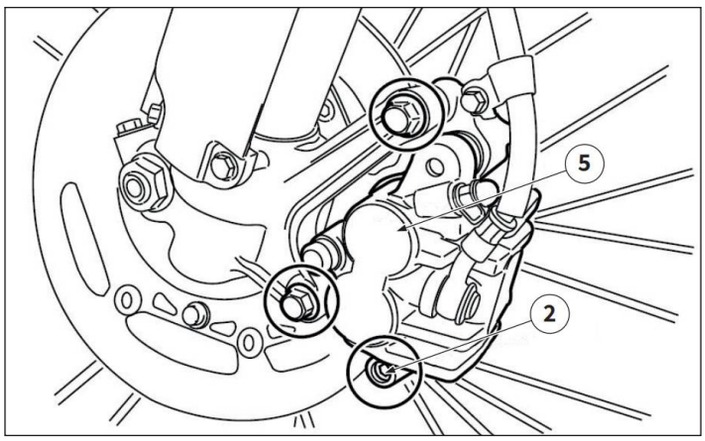

- Nainstalujte brzdový třmen „5“ a utáhněte příslušné šrouby předepsaným momentem. Utáhněte čep destiček „2“ a nasaďte dříve sejmutou krytku čepu.

Upevňovací šrouby třmenu:
28 Nm

Čep brzdových destiček:
17 Nm

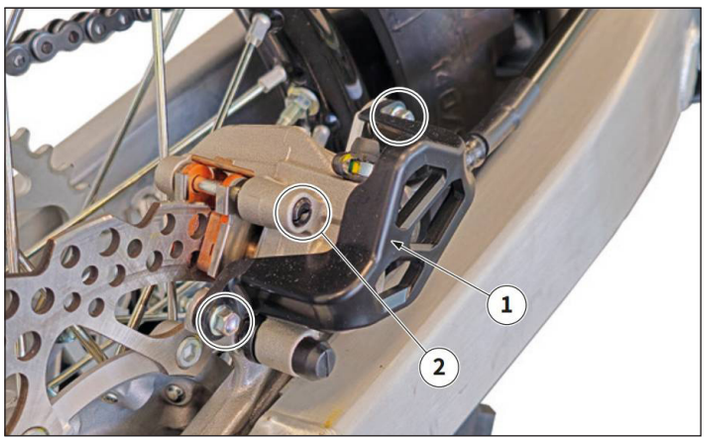

4.14.2 Výměna zadních brzdových destiček

- Sejměte ochranný kryt „1“ a krytku čepu destiček „2“.

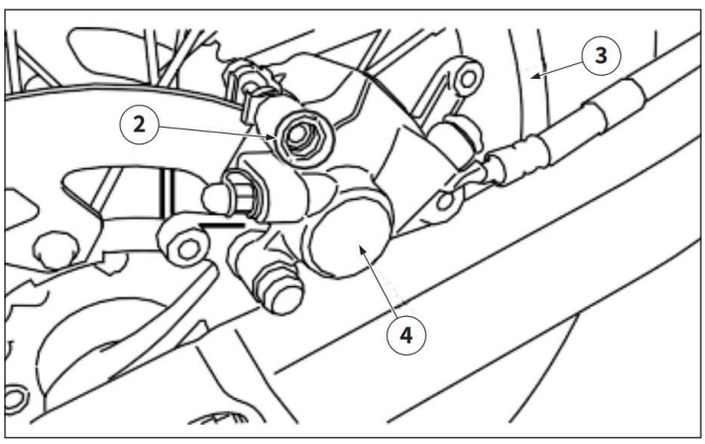

- Uvolněte čep destiček „2“, vyjměte zadní kolo „3“ a brzdový třmen „4“.

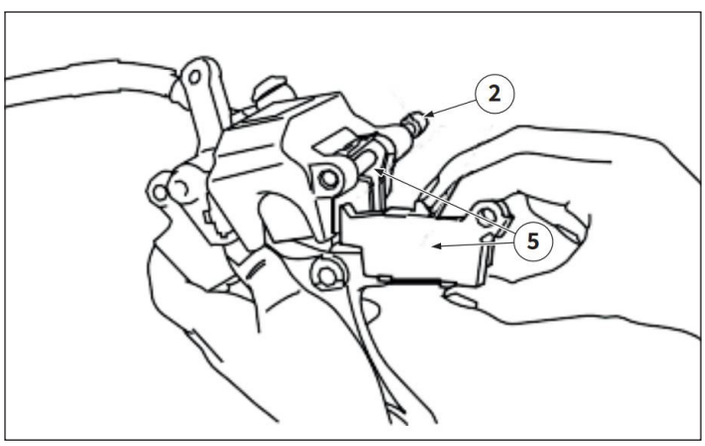

- Vyjměte čep destiček „2“ a brzdovou destičku „5“.

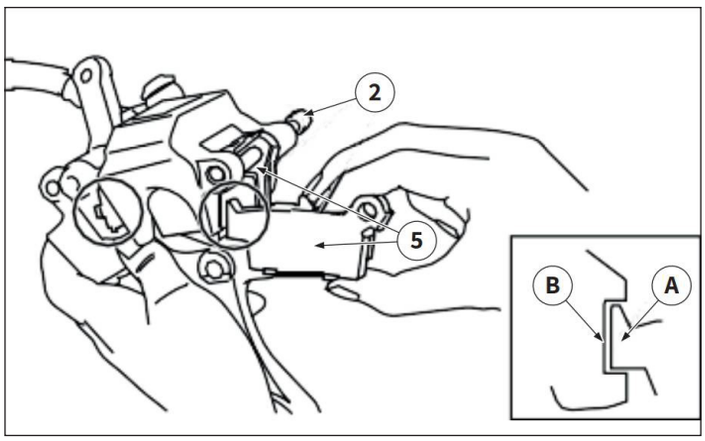

- Nainstalujte brzdové destičky „5“ do otvorů brzdového třmenu „B“. Částečně utáhněte čep „2“.

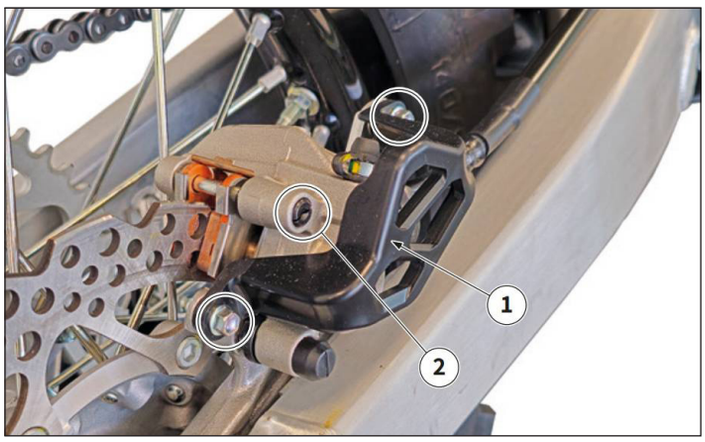

- Namontujte brzdový třmen „4“ a kolo „3“. Utáhněte destičky a namontujte krytku brzdových destiček.
- Nakonec namontujte ochranný kryt „1“.

Čep brzdových destiček:
17 Nm

Krytka čepu brzdových destiček:
2,5 Nm

Šroub krytu zadního brzdového třmenu:
7 Nm

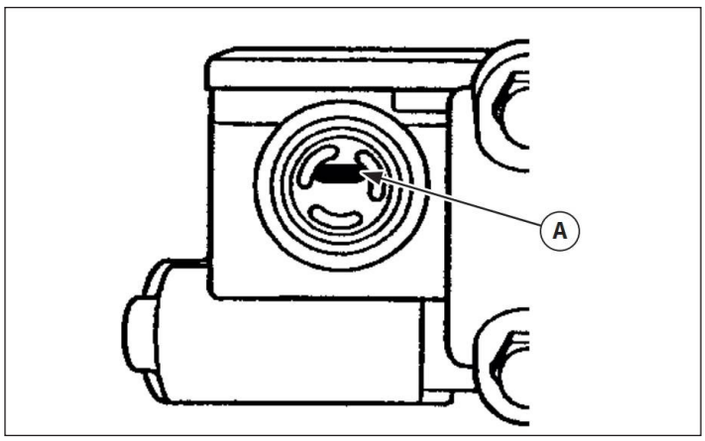

4.15 BRZDOVÁ KAPALINA

4.15.1 Kontrola hladiny přední brzdové kapaliny

1. Postavte motocykl na rovný povrch kolmo k zemi.

Pro zajištění správného odečtu hladiny brzdové kapaliny se ujistěte, že horní část nádržky brzdové kapaliny je ve vodorovné poloze.

2. Zkontrolujte:
- Hladinu brzdové kapaliny. Pokud je pod ryskou „A“, doplňte brzdovou kapalinu DOT4.

Používejte pouze předepsanou brzdovou kapalinu. Jiné brzdové kapaliny by mohly způsobit poškození pryžových těsnění, což může mít za následek netěsnosti a špatný brzdný výkon.

Doplňte stejný typ brzdové kapaliny, který již byl v systému použit. Míchání různých brzdových kapalin by mohlo vést k chemické reakci, která by měla za následek špatný brzdný výkon.

Při doplňování dbejte na to, aby se do nádržky brzdové kapaliny nedostala voda. Voda způsobuje výrazné snížení bodu varu brzdové kapaliny a může vznik páry v brzdném systému.

Brzdová kapalina může poškodit lakované povrchy a plastové díly. Proto vždy okamžitě vyčistěte uniklou brzdovou kapalinu.

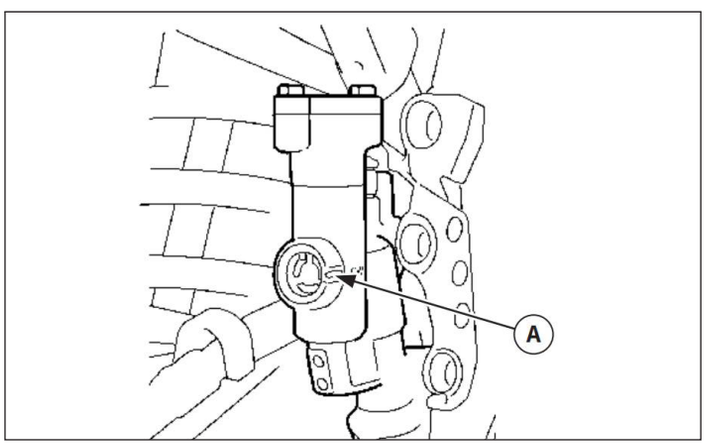

4.15.1 Kontrola hladiny zadní brzdové kapaliny

1. Postavte motocykl na rovný povrch kolmo k zemi.

Pro zajištění správného odečtu hladiny brzdové kapaliny se ujistěte, že horní část nádržky brzdové kapaliny je ve vodorovné poloze.

2. Zkontrolujte:
- Hladinu brzdové kapaliny. Pokud je pod ryskou „A“, doplňte brzdovou kapalinu DOT4.
- Pro doplnění použijte injekční stříkačku s hadičkou.

Používejte pouze předepsanou brzdovou kapalinu. Jiné brzdové kapaliny by mohly způsobit poškození pryžových těsnění, což může mít za následek netěsnosti a špatný brzdný výkon.

Doplňte stejný typ brzdové kapaliny, který již byl v systému použit. Míchání různých brzdových kapalin by mohlo vést k chemické reakci, která by měla za následek špatný brzdný výkon.

Při doplňování dbejte na to, aby se do nádržky brzdové kapaliny nedostala voda. Voda způsobuje výrazné snížení bodu varu brzdové kapaliny a může vznik páry v brzdném systému.

Brzdová kapalina může poškodit lakované povrchy a plastové díly. Proto vždy okamžitě vyčistěte uniklou brzdovou kapalinu.

4.16 PNEUMATIKY

- Pneumatiky kontrolujte za studena.

Model/verze	Tlak v předních pneumatikách	Tlak v zadních pneumatikách
XE 300 s konfigurací pro použití na trati	100 kPa (1,00 kgf/cm2, 15 PSI)	100 kPa (1,00 kgf/cm2, 15 PSI)
XE 300 s konfigurací pro silniční použití	250 kPa (2,50 kgf/cm2, 36 PSI)	250 kPa (2,50 kgf/cm2, 36 PSI)

- Pokud jsou dorazové prvky patky uvolněné, pneumatika při nízkém tlaku sklouzne ze své polohy na ráfku;
- Nakloněný ventil pneumatiky signalizuje, že pneumatika sklouzává ze své polohy na ráfku.
- Pokud zjistíte, že je ventil pneumatiky nakloněný, znamená to, že pneumatika je mimo svou polohu. Upravte polohu pneumatiky.

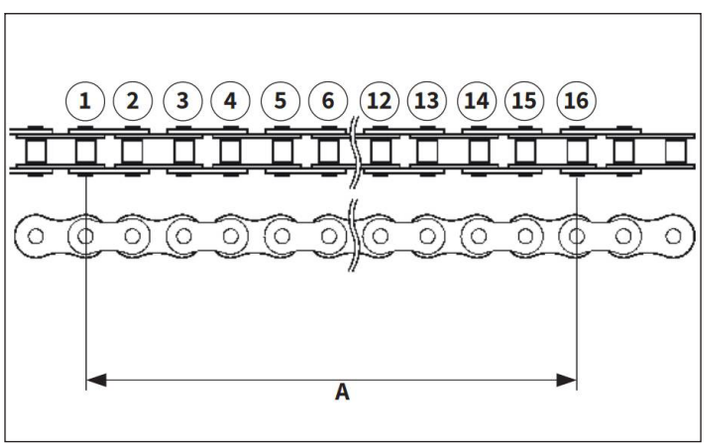

4.17 ŘĚTĚZ, HNACÍ KOLO A ROZETA ZADNÍHO KOLA

4.17.1 Kontrola řetězu

- Změřte délku 15 článků „A“ řetězu. Pokud je délka „A“ větší než servisní limit limit, vyměňte řetěz.

Při měření hnacího řetězu natáhněte samotný řetěz, abyste zvýšili jeho napnutí.

Změřte délku mezi válečky „1“ a „16“ jak je uvedeno na obrázku.

Měření provádějte na dvou nebo třech různých místech

Servisní limit:
239,3 mm

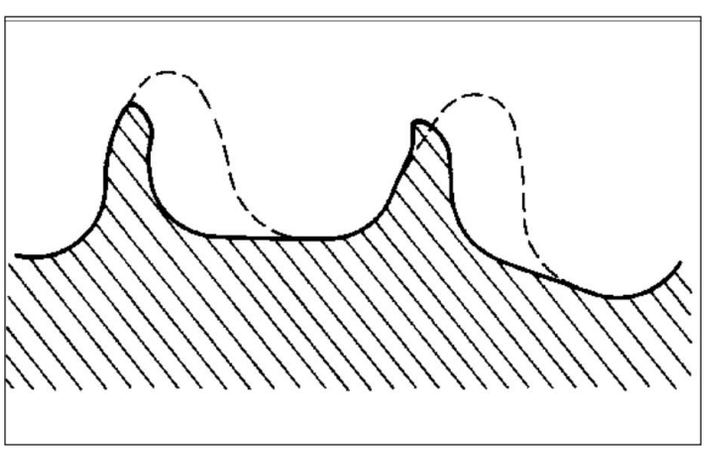

4.17.2 Kontrola hnacího kola a rozety zadního kola

- Zkontrolujte zuby hnacího kola a rozety zadního kola. Pokud jsou poškozené a/nebo nadměrně opotřebované, vyměňte je. Řetěz, hnací kolo a rozeta by měly být měněny vždy současně. Tím zajistíte rovnoměrné opotřebení komponent a jejich delší životnost.

4.18 ČIŠTĚNÍ MOTOCYKLU

Pravidelné čištění vozidla zlepší jeho vzhled, zachová jeho celkovou výkonnost a prodlouží životnost mnoha součástí.

1. Před mytím vozidla ucpěte konec výfukového potrubí, abyste zabránili vniknutí vody. K tomuto účelu lze použít plastový sáček připevněný gumou.
2. Pokud je motor nadměrně mastný, použijte odmašťovací prostředek a kartáč. Odmašťovadlo nepoužívejte na řetězy, řetězová kola nebo nápravy kol.
3. Nečistoty a odmašťovadlo odstraňte pomocí zahradní hadice. Použijte pouze takový tlak, abyste provedli požadovaný úkon.

⚠ **Nepoužívejte vysokotlaké mycí nebo parní čisticí nástroje, protože mohou způsobit proniknutí vody do motocyklu a degradaci těsnění.**

4. Po odstranění většiny nečistot pomocí hadice omyjte všechny povrchy vlažnou vodou s jemným mycím prostředkem. K čištění těžko přístupných míst použijte starý zubní kartáček.
5. Ihned po umytí opláchněte motocykl čistou vodou a osušte všechny povrchy měkkým ručníkem nebo hadříkem.
6. Ihned po umytí setřete přebytečnou vodu z řetězu papírovou utěrkou a namažte jej, abyste zabránili jeho rezavění.
7. Vyčistěte sedadlo čisticím prostředkem na vinylové čalounění, aby bylo čalounění pružné a lesklé.
8. Na všechny lakované nebo chromované povrchy lze použít automobilový vosk. Nepoužívejte čisticí vosky, protože mohou obsahovat abraziva.
9. Zkontrolujte správnou hladinu motorového oleje v nádrži.

⚠ **Před nastartováním motoru se vždy ujistěte, že je nádržka na motorový olej správně zapojena k motocyklu a že je v ní odpovídající množství oleje. Startování bez oleje může způsobit vážné poškození motoru.**

10. Po provedení všech výše uvedených úkonů nastartujte motor a nechte jej několik minut běžet na volnoběh.

4.19 USKLADNĚNÍ MOTOCYKLU

⚠ **Pokud váš motocykl nebude v provozu déle jak 60 dnů, je důležité správně jej uskladnit:**

Po důkladném očištění proveďte před uskladněním následující kroky:

1. Vypusťte nádrž, palivové potrubí a plovákovou komoru karburátoru.
2. Vyjměte zapalovací svíčku, do otvoru pro zapalovací svíčku nalijte lžíci motorového oleje a znovu svíčku namontujte. Stiskněte tlačítko blokování startéru a několikraát nastartujte motocykl, aby se olej dostal do všech válců.
3. Sundejte hnací řetěz, důkladně jej očistěte rozpouštědlem a namažte. Řetěz znovu namontujte nebo jej uložte do plastového sáčku přivázaného k rámu.
4. Promažte všechna ovládací lanka.
5. Postavte motocykl na stojan, aby se kola zvedla ze země.
6. Na konec výfukového potrubí připevněte plastový sáček, abyste zabránili pronikání vlhkosti.
7. Pokud motocykl skladujete v prostředí s vlhkostí nebo slaným vzduchem, potřete všechny odkryté kovové povrchy tenkou vrstvou lehkého oleje. Nenanášejte olej na pryžové díly nebo potah sedadla.

⚠ **Před uskladněním motocyklu proveďte všechny nezbytné opravy.**

5.1 ÚVOD

Vozidlo, na které se vztahuje tato příručka, je navrženo tak, aby dosahovalo maximálního výkonu. Verze schválené pro provoz na veřejných komunikacích mají výkonnostní limity. Jakékoli úpravy vozidel schválených pro provoz na veřejných komunikacích budou společností Fantic považovány za zvýšení výkonu.
Na vozidla schválená pro provoz na veřejných komunikacích, která zůstávají ve stavu shody, se může vztahovat 24 měsíční záruka Fantic (viz podmínky popsané níže).
Vozidla neschválená pro provoz na veřejných komunikacích nebo vozidla schválená, ale následně upravená originálními součástmi Fantic, jsou určena k používání za účelem dosažení maximálního výkonu, na který se nemůže vztahovat zákonná záruka. V těchto případech společnost Fantic poskytuje 3 měsíční záruku Fantic Off-road (viz podmínky popsané níže).

Model	Platnost záruky
XE 300 (schválená konfigurace)	24 měsíců
XE 300 (s originální závodní sadou Fantic)	3 měsíce

Prodejce je zodpovědný za aktivaci záruky FANTIC MOTOR do jednoho týdne od prodeje a/nebo registrace.

Neaktivace nebo nesprávná aktivace záruky bude mít za následek ztrátu záručního krytí na vozidlo.

5.2 24-MĚSÍČNÍ ZÁRUKA FANTIC

Společnost Fantic Motor S.p.A., přestože není konečným prodejcem spotřebitele, hodlá podpořit povinnosti konečného prodejce svou vlastní zárukou nazvanou Fantic Conventional Warranty, poskytovanou prostřednictvím své autorizované sítě technické asistence za níže uvedených podmínek. Tato záruka doplňuje práva kupujícího a nemá vliv na zákony platné na území, kde došlo k nákupu (na evropském území v souladu se směrnicí EU č. 2019/771).

1. Obsah záruky

1.1. Společnost Fantic ručí za kvalitu, absenci vad a správnou funkci svých výrobků a zavazuje se odstranit veškeré konstrukční nebo výrobní vady.
1.2. Tato obchodní záruka se vztahuje na všechny výrobky uvedené v oficiálních seznamech společnosti Fantic prodávané na území Evropské unie a v zemích, kde je distributor výrobku, na který se daná záruka vztahuje, oficiální distributor Fantic (viz http://fantic.com).
1.3. Začátek platnosti a doba trvání
1.3.1. Záruka začíná dnem zakoupení.
- Na náhradní díly je poskytována záruka 24 měsíců od data vystavení faktury společností Fantic prvnímu kupujícímu.

1.3.2. Výměna dílů v rámci záruky prodlužuje záruční dobu vyměněného dílu o 12 měsíců.
1.3.3. Opravy provedené v rámci záruky však neopravňují zákazníka k:
- Prodloužení nebo obnovení záruky na celý výrobek.
- Náhradní dopravní prostředek po dobu opravy.
- Náhradu nákladů na dopravu výrobku do servisního střediska.

1.4. Díly vyměněné v rámci záruky zůstávají majetkem společnosti Fantic.
1.5. Společnost Fantic si vyhrazuje právo poskytnout v rámci záruky díly, které se liší od vadných, ale mají stejné funkční vlastnosti.

2. Platnost

2.1. Zákazník musí mít k dispozici doklad o koupi: fakturu nebo účtenku s datem nákupu a identifikační údaje vozidla (výrobní číslo rámu nebo VIN).
2.2. Záruku a příslušné podmínky lze převést na případné další kupující. Záruční doba se v každém případě počítá od data prvního nákupu. Konečný kupující je odpovědný za získání dokladu o prvním nákupu od předchozího majitele a za ověření u svého prodejce, zda se na výrobek vztahují záruční výhody 24-měsíční záruky Fantic.
2.3. První uvedení výrobku do provozu musí provést prodejce společnosti Fantic.
2.4. Obchodní záruka končí za následujících podmínek:
- Nesprávné použití výrobku, které není v souladu s návodem k použití, nebo použití, které není v souladu s účelem, pro které byl výrobek navržen.
- Použití při závodech, sportovních soutěžích nebo pro komerční účely (např. pronájem).
- Zásahy do výrobku nebo nesprávné úpravy či opravy provedené na výrobku pracovníky, kteří k tomu nejsou autorizovaní společností Fantic.
- Použití náhradních dílů nebo příslušenství, které nejsou originální nebo nejsou doporučeny společností Fantic.
- Pravidelná údržba (pokud je vyžadována) nebyla provedena autorizovaným servisem Fantic.
- Pokud byla z výrobku odstraněna nebo pozměněna sériová čísla (nebo VIN).

2.5. Během záruční doby musí zákazník nahlásit závadu do 2 (dvou) měsíců od data jejího zjištění. V případě, že závada není nahlášena během této doby, záruka upadá.
2.6. Pro uplatnění záruky musí být uživatel schopen předložit autorizovanému servisnímu středisku příslušný daňový doklad-prokazující datum nákupu.
2.7. Obchodní záruka není platná, pokud se výrobek nachází mimo Evropskou unii nebo v zemi, kde není oficiální distributor záručního výrobku Fantic (viz https://fantic.com).

3. Výjimky

3.1. Z této záruky jsou vyloučeny následující skutečnosti:
- Běžná údržba
- Poruchy způsobené běžným opotřebením (pneumatiky, duše, řetěz, brzdové kotouče, brzdové destičky, gumové díly, atd.).
- Rez, oxidace a degradace.
- Poškození v důsledku používání kapalin obsahujících nečistoty/odpadky schopné poškodit jeho součásti.
- Poškození v důsledku nuceného nebo dlouhodobého přerušení provozu.
- Hluk, vibrace nebo zhoršení stavu, které nemají vliv na funkčnost a jízdní vlastnosti vozidla.
- Mírné prosakování kapalin z těsnění nebo olejových ucpávek, které nemění požadované úrovně.
- Neshoda výrobku s ohledem na specifikace požadované zákazníkem, akceptované prodávajícím, ale nepředpokládané běžným používáním vozidla a/nebo neodpovídající účelům, pro které je vozidlo určeno.
- Vzniklé nepřímé náklady (pomoc při poruše, pronájem náhradního vozidla apod.) a/nebo ekonomické náklady (ztráta používání, ztráta výdělku, ztráta času atd.), které vznikly v důsledku vady výrobku v rámci záruční doby.

4. Spory

Pro případné soudní spory je určen příslušný soud v Trevisu. Probíhající soudní řízení nezbavuje klienta platebních povinností.

Žádost o intervenci

Pokud se na vašem vozidle vyskytne závada, obraťte se na svého prodejce FANTIC MOTOR, který po ujištění, že se na díl nebo díly, které závadu způsobují, vztahuje zvláštní záruka, nahlásí problém poprodejnímu servisu FANTIC MOTOR s žádostí o povolení k provedení záručních prací.
Bez předchozího povolení nesmí být proveden žádný záruční servis.

5.3 3-MĚSÍČNÍ ZÁRUKA FANTIC OFF-ROAD

Společnost Fantic Motor S.p.A., přestože není konečným prodejcem spotřebitele, hodlá podpořit povinnosti konečného prodejce svou vlastní zárukou nazvanou Fantic Off-Road Conventional Warranty, poskytovanou prostřednictvím své autorizované sítě technické asistence za níže uvedených podmínek. Tato záruka doplňuje práva kupujícího a nemá vliv na zákony platné na území, kde došlo k nákupu (na evropském území v souladu se směrnicí EU č. 2019/771).

5. Obsah záruky

5.1. Společnost Fantic ručí za kvalitu, absenci vad a správnou funkci svých výrobků a zavazuje se odstranit veškeré konstrukční nebo výrobní vady.
5.1.1. Tato obchodní záruka se vztahuje na všechny výrobky, které nejsou schváleny pro provoz na veřejných komunikacích, nebo na vozidla, která jsou schválena, ale následně upravena originálními komponenty Fantic, prodávanými v rámci Evropské unie a v zemích, kde je distributor výrobku, na který se daná záruka vztahuje, oficiální distributor Fantic (viz http://fantic.com).
5.1.2. Tato obchodní záruka se vztahuje na všechny součásti vozidla, které nejsou předmětem zvyšování výkonu vozidla.
5.2. Začátek platnosti a doba trvání
5.2.1. Záruka začíná dnem zakoupení.
- Doba záruky je stanovena na 3 měsíce.
5.2.2. Výměna dílů v rámci záruky prodlužuje záruční dobu vyměněného dílu o 3 měsíce.
5.2.3. Opravy provedené v rámci záruky však neopravňují zákazníka k:
- Prodloužení nebo obnovení záruky na celý výrobek.
- Náhradní dopravní prostředek po dobu opravy.
- Náhradu nákladů na dopravu výrobku do servisního střediska.
5.3. Díly vyměněné v rámci záruky zůstávají majetkem společnosti Fantic.
5.4. Společnost Fantic si vyhrazuje právo poskytnout v rámci záruky díly, které se liší od vadných, ale mají stejné funkční vlastnosti.

6. Platnost

6.1. Zákazník musí mít k dispozici doklad o koupi: fakturu nebo účtenku s datem nákupu a identifikační údaje vozidla (výrobní číslo rámu nebo VIN).

6.2. Záruku a příslušné podmínky lze převést na případné další kupující. Záruční doba se v každém případě počítá od data prvního nákupu. Konečný kupující je odpovědný za získání dokladu o prvním nákupu od předchozího majitele a za ověření u svého prodejce, zda se na výrobek vztahují záruční výhody 3-měsíční záruky Fantic Off-Road.

6.3. První uvedení výrobku do provozu musí provést prodejce společnosti Fantic.

6.4. Obchodní záruka končí za následujících podmínek:

- Nesprávné použití výrobku, které není v souladu s návodem k použití, nebo použití, které není v souladu s účelem, pro které byl výrobek navržen.
- Zásahy do výrobku nebo nesprávné úpravy či opravy provedené na výrobku pracovníky, kteří k tomu nejsou autorizovaní společností Fantic.
- Použití náhradních dílů nebo příslušenství, které nejsou originální nebo nejsou doporučeny společností Fantic.
- Pravidelná údržba (pokud je vyžadována) nebyla provedena autorizovaným servisem Fantic.
- Pokud byla z výrobku odstraněna nebo pozměněna sériová čísla (nebo VIN).

6.5. Během záruční doby musí zákazník nahlásit závadu do 15 (patnácti) dnů od data jejího zjištění. V případě, že závada není nahlášena během této doby, záruka upadá.

6.6. Pro uplatnění záruky musí být uživatel schopen předložit autorizovanému servisnímu středisku příslušný daňový doklad- prokazující datum nákupu.

6.7. Obchodní záruka není platná, pokud se výrobek nachází mimo Evropskou unii nebo v zemi, kde není oficiální distributor záručního výrobku Fantic (viz https://fantic.com).

7. Výjimky

- Běžná údržba
- Poruchy způsobené běžným opotřebením (pneumatiky, duše, řetěz, brzdové kotouče, brzdové destičky, gumové díly, atd.).
- Rez, oxidace a degradace.
- Poškození v důsledku používání kapalin obsahujících nečistoty/odpadky schopné poškodit jeho součásti.
- Hluk, vibrace nebo zhoršení stavu, které nemají vliv na funkčnost a jízdní vlastnosti vozidla.
- Mírné prosakování kapalin z těsnění nebo olejových ucpávek, které nemění požadované úrovně.
- Neshoda výrobku s ohledem na specifikace požadované zákazníkem, akceptované prodávajícím, ale nepředpokládané běžným používáním vozidla a/nebo neodpovídající účelům, pro které je vozidlo určeno.
- Vzniklé nepřímé náklady (pomoc při poruše, pronájem náhradního vozidla apod.) a/nebo ekonomické náklady (ztráta používání, ztráta výdělku, ztráta času atd.), které vznikly v důsledku vady výrobku v rámci záruční doby.

8. Spory

Pro případné soudní spory je určen příslušný soud v Trevisu. Probíhající soudní řízení nezbavuje klienta platebních povinností.

Žádost o intervenci

Pokud se na vašem vozidle vyskytne závada, obraťte se na svého prodejce FANTIC MOTOR, který po ujištění, že se na díl nebo díly, které závadu způsobují, vztahuje zvláštní záruka, nahlásí problém poprodejnímu servisu FANTIC MOTOR s žádostí o povolení k provedení záručních prací.

Bez předchozího povolení nesmí být proveden žádný záruční servis.

5.4 UPOZORNĚNÍ PRO ÚDRŽBU A PÉČI

Kupující odpovídá za to, že údržba bude prováděna v předepsaných intervalech a dokumentována prostřednictvím vyplněných, a razítkovaných a dokladem o zaplacení opatřených stvrzenek.

- Před každým použitím motocykl vždy zkontrolujte. Tato kontrola je obzvláště důležitá pro vaši bezpečnost.
- Před zahájením údržbářských prací nechte motocykl vychladnout, aby nedošlo k popálení.
- Jednou sejmuté samojistící matice musí být nahrazeny novými.
- Při demontáži šroubů a matic ze závitů zajištěných lepidlem musí být tyto znovu namontovány a zajištěny stejným způsobem.
- Při mytí motocyklu nepoužívejte vysokotlaký čistič, protože voda může proniknout do ložisek, karburátoru, elektrických konektorů atd.
- Oleje, maziva, filtry, palivo, čisticí prostředky, brzdovou kapalinu atd. likvidujte obvyklým způsobem a dodržujte předpisy platné ve vaší zemi. Také dodržujte bezpečnostní předpisy pro zacházení s těmito látkami. V žádném případě nesmí být použitý olej vylit do kanalizace nebo do životního prostředí.

FANTIC